บริษัท ปตท. จำกัด (มหาชน)

รายงานผลการปฏิบัติตามมาตรการป้องกันและแก้ไขผลกระทบสิ่งแวดล้อม และมาตรการติดตามตรวจสอบผลกระทบสิ่งแวดล้อม (ระยะก่อสร้าง) โครงการท่อส่งก๊าซธรรมชาติ นวนคร-รังสิต (รายงานการขอเปลี่ยนแปลงรายละเอียดโครงการในรายงานการวิเคราะห์ผลกระทบสิ่งแวดล้อม โครงการท่อส่งก๊าซธรรมชาติ นวนคร-รังสิต (ครั้งที่ 1))

ฉบับที่ 2 ระหว่างเดือนกรกฎาคมถึงเดือนธันวาคม พ.ศ. 2565

ภาคผนวก 2-7

ตัวอย่างเอกสารระเบียบขั้นตอนการจัดการข้อร้องเรียน

มกราคม 2566

3/4 ถนนประเสริฐมนูกิจ แขวงคลองกุ่ม เขตบึงกุ่ม กรุงเทพมหานคร 10240
โทรศัพท์ 0 2379 0141-2 โทรสาร 0 2379 0143-4
www.enticcompany.com

ผู้จัดทำรายงาน
บริษัท เอ็นทิค จำกัด

แผนผังการรับข้อร้องเรียนกรณีฉุกเฉินหรือเร่งด่วน

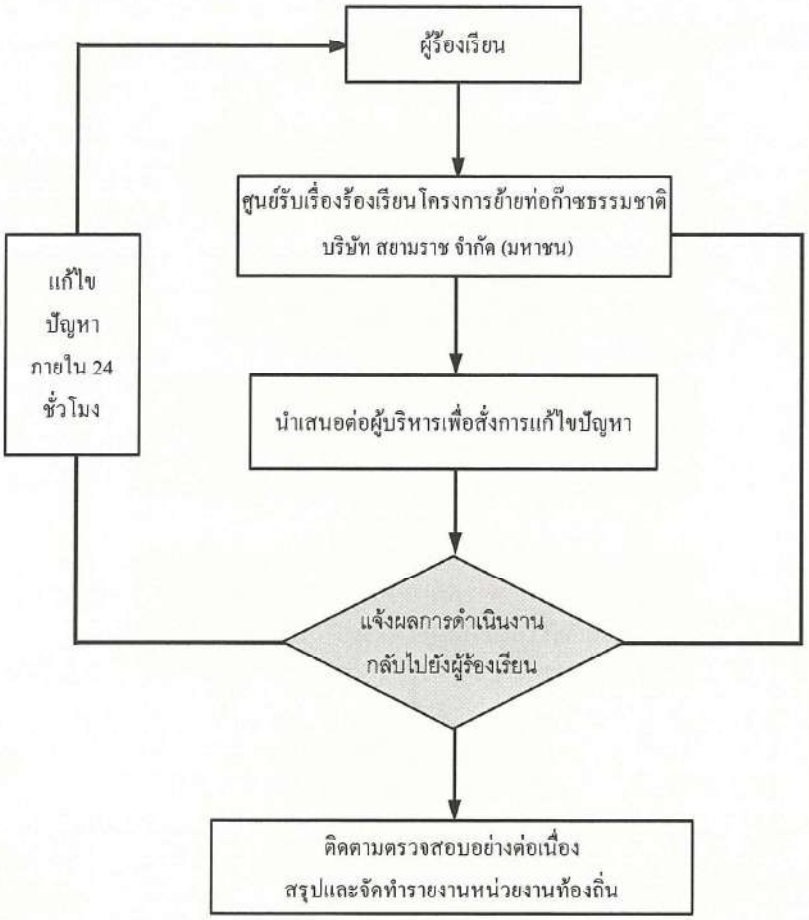

24 ชั่วโมง

ผังการดำเนินงานรับข้อร้องเรียน กรณีทั่วไป

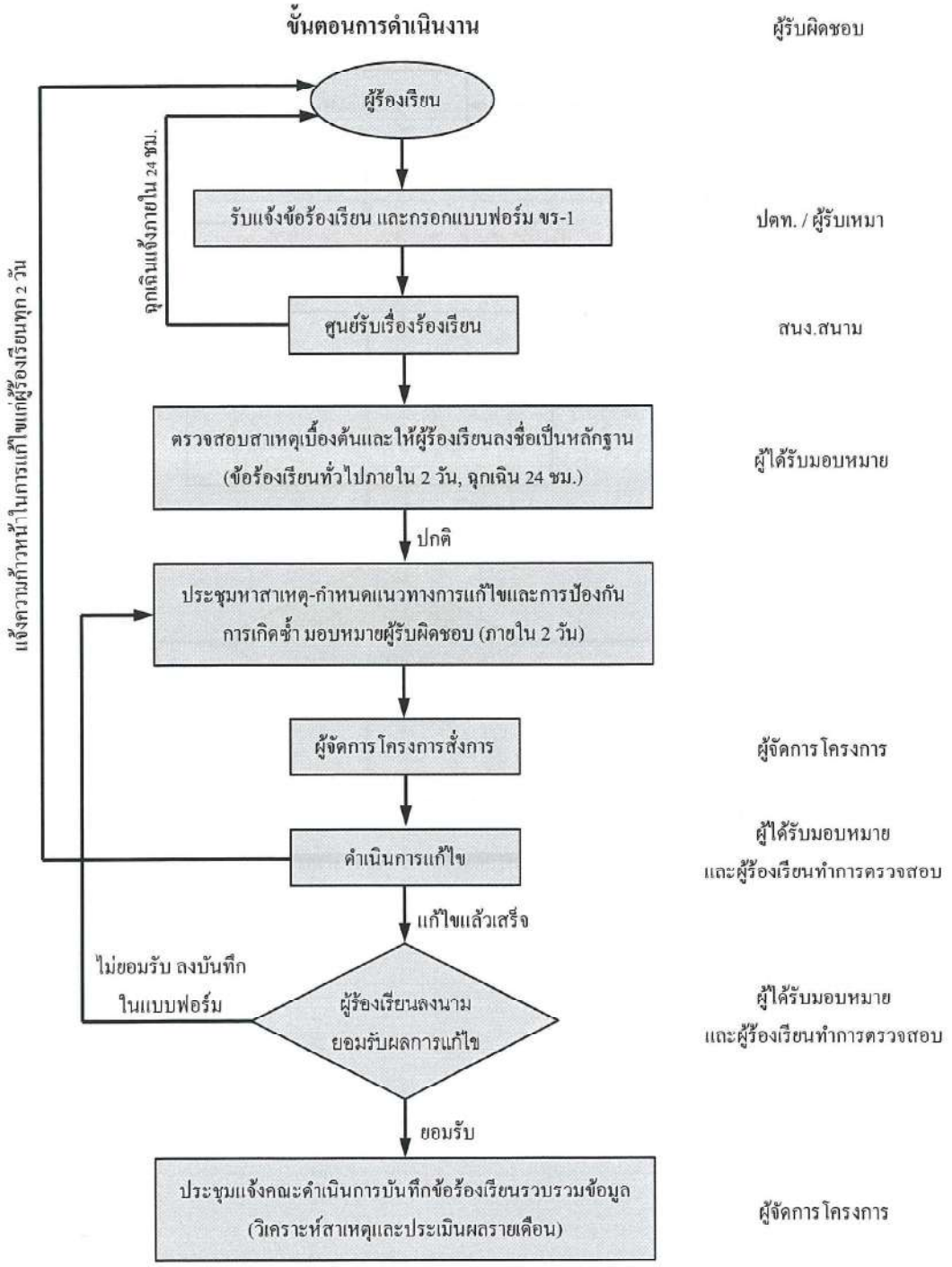

SIAMRAJ PUBLIC COMPANY LIMITED
บริษัท สยามราช จำกัด (มหาชน)

เลขที่ □□

□□-□□□/□□

แบบฟอร์มข้อร้องเรียน

พื้นที่โครงการ ช่วง KP ..... ถึง KP ..... วันที่ .....

อยู่ในพื้นที่หมู่บ้าน ..... ตำบล ..... อำเภอ ..... จังหวัด .....

ข้อมูลผู้ร้องเรียน

ชื่อ-นามสกุล นาย/นาง/นางสาว ..... อาชีพ .....

ที่อยู่ ..... เบอร์โทรศัพท์ .....

ข้อร้องเรียน /ข้อเสนอแนะ

รายละเอียด	ขอเสนอแนะและแนวทางการแก้ไข

..... ลงชื่อ

ผู้ร้องเรียน

**ลงชื่อผู้ร้องเรียนเมื่อไปดูพื้นที่ร่วมกับเจ้าหน้าที่*

สำหรับเจ้าหน้าที่

สิ่งที่พบหรือเหตุการณ์ที่พบ .....

.....

สาเหตุเบื้องต้น

- ☐ การไม่ปฏิบัติตามมาตรการป้องกันแก้ไขผลกระทบสิ่งแวดล้อม
- ☐ การไม่ปฏิบัติตามกฎ ข้อกำหนด และสัญญา โดยผู้รับเหมา
- ☐ ความล่าช้าในการดำเนินงาน
- ☐ ความไม่เหมาะสมหรือไม่ถูกต้องในการปฏิบัติงาน
- ☐ ความไม่เรียบร้อยหรือไม่เป็นไปตามข้อตกลงของงานที่ปฏิบัติแล้วเสร็จ
- ☐ อื่น ๆ (ระบุ) .....

ประเภทข้อร้องเรียน

☐ ด้านก่อสร้าง ☐ ด้านสิ่งแวดล้อม

☐ ความปลอดภัยและสุขภาพอนามัย ☐ อื่น ๆ (ระบุ) .....

ลงชื่อ .....

ผู้รับข้อร้องเรียน

...../...../.....

บริษัท ปตท. จำกัด (มหาชน)

รายงานผลการปฏิบัติตามมาตรการป้องกันและแก้ไขผลกระทบสิ่งแวดล้อม และมาตรการติดตามตรวจสอบผลกระทบสิ่งแวดล้อม (ระยะก่อสร้าง) โครงการท่อส่งก๊าซธรรมชาติ นวนคร-รังสิต (รายงานการขอเปลี่ยนแปลงรายละเอียดโครงการในรายงานการวิเคราะห์ผลกระทบสิ่งแวดล้อม โครงการท่อส่งก๊าซธรรมชาติ นวนคร-รังสิต (ครั้งที่ 1))

ฉบับที่ 2 ระหว่างเดือนกรกฎาคมถึงเดือนธันวาคม พ.ศ. 2565

ภาคผนวก 2-8

ตัวอย่างเอกสารขั้นตอนการควบคุมโรคติดต่อ
และโรคระบาดร้ายแรง (COVID-19) ภายในโครงการ

มกราคม 2566

3/4 ถนนประเสริฐมนูกิจ แขวงคลองกุ่ม เขตบึงกุ่ม กรุงเทพมหานคร 10240
โทรศัพท์ 0 2379 0141-2 โทรสาร 0 2379 0143-4
www.enticcompany.com

ผู้จัดทำรายงาน
บริษัท เอ็นทิค จำกัด

บริษัท สยามราช จำกัด (มหาชน)
SIAMRAJ PUBLIC COMPANY LIMITED

มาตรการป้องกันโควิด-19

โปรดขอคำแนะนำที่เหมาะสมกับภูมิภาคของคุณที่สุดจากหน่วยงานด้านสาธารณสุขในท้องถิ่น

วิธีป้องกันการแพร่ระบาดของโควิด-19

- รักษาระยะห่างที่ปลอดภัยจากผู้อื่น (อย่างน้อย 1 เมตร) แม้ว่าผู้นั้นจะไม่ได้ป่วยก็ตาม
- สวมหน้ากากอนามัยในที่สาธารณะ โดยเฉพาะเมื่ออยู่ในพื้นที่ปิดหรือเว้นระยะห่างไม่ได้
- หลีกเลี่ยงพื้นที่ปิด พยายามอยู่ในพื้นที่เปิดโล่งและอากาศถ่ายเทสะดวก เปิดหน้าต่างเมื่ออยู่ในพื้นที่ปิด
- ล้างมือบ่อยๆ โดยใช้สบู่และน้ำ หรือเจลล้างมือที่มีส่วนผสมหลักเป็นแอลกอฮอล์
- รับวัคซีนเมื่อได้รับสิทธิ์ ปฏิบัติตามหลักเกณฑ์ในพื้นที่เกี่ยวกับการฉีดวัคซีน
- ปิดจมูกและปากด้วยข้อพับด้านในข้อศอกหรือกระดาษชำระเมื่อไอหรือจาม
- เก็บตัวอยู่บ้านเมื่อรู้สึกไม่สบาย
- หากมีไข้ ไอ และหายใจลำบาก โปรดไปพบแพทย์ โดยติดต่อล่วงหน้าเพื่อที่ผู้ให้บริการด้านสุขภาพจะได้แนะนำให้คุณไปยังสถานพยาบาลที่ถูกต้อง ซึ่งจะช่วยปกป้องคุณ รวมถึงป้องกันการแพร่กระจายของไวรัสและการติดเชื้ออื่นๆ
- หน้ากากอนามัย
- หน้ากากอนามัยที่กระชับกับใบหน้าช่วยป้องกันไม่ให้ผู้ที่สวมแพร่กระจายไวรัสไปยังผู้อื่น อย่างไรก็ตาม หน้ากากอนามัยเพียงอย่างเดียวป้องกันเชื้อโควิด-19 ไม่ได้ จึงควรรักษาระยะห่างและหมั่นทำความสะอาดมือร่วมด้วย รวมถึงปฏิบัติตามคำแนะนำจากหน่วยงานด้านสาธารณสุขในท้องถิ่น

บริษัท สยามราช จำกัด (มหาชน)
SIAMRAJ PUBLIC COMPANY LIMITED

มาตรการป้องกันโควิด-19

บริษัท สยามราช จำกัด (มหาชน)
SIAMRAJ PUBLIC COMPANY LIMITED

มาตรการป้องกันโควิด-19

คำแนะนำ

กรณีพบผู้ติดเชื้อโควิด-19

สำหรับหน่วยงานต่างๆ และที่อยู่อาศัย

บุคคล

- ให้พนักงาน/ผู้พักอาศัย หยุดงานทันที และแยกตัวเองออกจากผู้อื่น
- แจ้งเจ้าพนักงานควบคุมโรคติดต่อหน่วยงานสาธารณสุขในพื้นที่ภายใน 3 ชั่วโมง เพื่อควบคุมโรคและคัดกรองกลุ่มเสี่ยง
- ผู้ที่มีความเสี่ยงสูง ให้รีบพบแพทย์ทันที และกักตัวเอง 14 วัน
- ผู้ที่มีความเสี่ยงต่ำ แยกตัวเอง เพื่อสังเกตอาการ 14 วัน หากมีอาการให้รีบพบแพทย์ทันที

สถานที่

- หยุดกิจกรรมในแผนก/ชั้น ที่มีคนติดเชื้อ เพื่อทำความสะอาด 1-3 วัน
- พนักงาน/ผู้พักอาศัย ทำความสะอาดสิ่งของที่ใช้งานบ่อยๆ เช่น โต๊ะทำงาน/โทรศัพท์
- ทำความสะอาดบริเวณที่มีผู้สัมผัสจำนวนมาก เช่น ราวจับบันได/ลูกบิดประตู/ห้องน้ำ/ลิฟต์
- ระมัดระวังการเก็บขยะติดเชื้อ เช่น ทิชชู่ที่ผ่านการใช้งานแล้ว หน้ากากอนามัย ให้ใส่ถุงขยะสีแดงและปิดปากถุงให้มิดชิด
- ผู้ปฏิบัติการทำความสะอาด ต้องสวมอุปกรณ์ส่วนบุคคล เช่น ถุงมือ ผ้ากันเปื้อน ผ้าปิดจมูก และรองเท้าพื้นยางหุ้มข้อตลอดเวลา

ระบบ/สภาพแวดล้อม

- ติดตั้งเครื่องวัดอุณหภูมิ
- จุดจ่ายแอลกอฮอล์เจล
- จัดการแยก/ทำลายขยะติดเชื้อ
- จัดการระบบระบายอากาศให้หมุนเวียนอากาศได้ดีขึ้น

แหล่งข้อมูล : กรมควบคุมโรค กระทรวงสาธารณสุข

เบอร์โทรฉุกเฉิน เมมไว้รับมือ COVID-19

1442

กรมควบคุมโรค

ในกรณีที่มีอาการเข้าข่ายสงสัยติดเชื้อไวรัสโคโรนา 2019 หรือ COVID-19

1669

สถาบันการแพทย์ฉุกเฉิน

นำส่งผู้ป่วย หรือผู้ที่สงสัยว่าติดเชื้อ COVID-19 สู่สถานพยาบาล

1111

ศูนย์บริการข้อมูลภาครัฐเพื่อประชาชน

แจ้งข้อมูลที่ถูกต้องให้แก่ประชาชน หรือกรณีต้องการร้องเรียนเกี่ยวกับสถานการณ์ COVID-19 เช่น พบหน้ากากอนามัยขายเกินราคา

1330

สำนักงานหลักประกันสุขภาพแห่งชาติ

เช็กสิทธิการรักษา สอบถามสิทธิประโยชน์ในระบบหลักประกันสุขภาพแห่งชาติ หรือขอรับคำปรึกษากับเจ้าหน้าที่

1506

สายด่วนประกันสังคม

สำหรับผู้ประกันที่ต้องการสอบถามสิทธิประกันสังคมในกรณีติดเชื้อ COVID-19 และสอบถามมาตรการเยียวยาต่างๆ สำหรับผู้ประกันตนที่ได้รับผลกระทบ กรณีเลิกจ้าง หรือถูกพักงานเนื่องในสถานการณ์ COVID-19

กรุงเทพประกันภัย
Bangkok Insurance

มาตรการการคัดกรอง COVID-19 สำหรับพนักงาน

พนักงาน
(พนักงานบริษัท/ผู้รับเหมา)

พร้อมยื่นผลตรวจ ATK Test ไม่เกิน 72 ชม.

ตรวจสอบความถูกต้องเอกสารคัดกรอง COVID – 19

Yes

ตรวจสอบความถูกต้องเอกสารคัดกรอง COVID – 19 และอนุมัติ

No

เอกสารคัดกรอง COVID – 19 ไม่ถูกต้อง ไม่อนุมัติ (ต้องดำเนินการแก้ไข)

ไม่สามารถเข้าปฏิบัติ งานในโครงการฯได้

พนักงานทุกคนที่เข้าโครงการจะต้องตรวจวัด อุณหภูมิก่อนเข้าภายในโครงการทุกครั้ง ที่จุดคัดกรอง (ประตูทางเข้าโครงการ)

ตรวจวัดอุณหภูมิ

อุณหภูมิอยู่ในระดับต่ำกว่า 37.5 °C

ตรวจวัดอุณหภูมิร่างกาย

ลงบันทึกลงแบบฟอร์ม

วัดอุณหภูมิต่อเนื่องทุกวัน (เช้า) และนำส่งบันทึกที่ส่วนงานความปลอดภัย SRPLC ของโครงการฯ

อุณหภูมิสูงกว่าระดับ 37.5 °C ขึ้นไป

ไม่สามารถเข้าปฏิบัติงานในโครงการฯได้

ควรเฝ้าระวังตนเองเป็นเวลา 14 วัน หากมีอาการผิดปกติให้รีบไปพบแพทย์

บริษัท สยามราช จำกัด (มหาชน)
SIAMRAJ PUBLIC COMPANY LIMITED

กรณีพบผู้ต้องสงสัยว่าติดเชื้อหรือติดเชื้อโควิด-19

ให้พนักงานหยุดงานทันที และแยกตัวเองออกจากผู้อื่น

แจ้งเจ้าพนักงานควบคุมโรคติดต่อหน่วยงานภายในพื้นที่ภายใน 3 ชั่วโมง เพื่อควบคุมโรคและคัดกรองกลุ่มเสี่ยง

ตรวจยืนยันผล

ผลเป็นบวก

เข้ารับการรักษาโดยด่วน หากแพทย์อนุญาตให้ผู้ป่วยกลับบ้าน เนื่องจากมีอาการไม่รุนแรง และเมื่อหายป่วยควรให้ผู้ป่วยทำงานที่บ้านอย่างน้อย 10 วัน หรือจนกว่าตรวจไม่พบเชื้อ

รักษาหายและได้รับการรับรองจากหน่วยงานที่น่าเชื่อถือ

ผลเป็นลบ

สังเกตอาการกักตัว 5-7 วัน ตามมาตรการของภาครัฐ

ยืนยันผลตรวจ ATK เป็นลบ

กลุ่มสัมผัสผู้เสี่ยง

ผู้สัมผัสเสี่ยงสูง

หยุดงานทันที

มาตรการสำหรับผู้สัมผัสกลุ่มเสี่ยงสูง
-กักตัวที่บ้าน (Home Quarantine) 5-7 วัน ตรวจ ATK ครั้งที่ 1 วันที่ 5 -6 หลังสัมผัสกลุ่มผู้ติดเชื้อครั้งสุดท้าย
หากพบติดเชื้อให้ โทร. 1330 รับการดูแลแบบแยกกักที่บ้าน (Home Isolation)

ยืนยันผลตรวจ ATK เป็นลบ

ผู้สัมผัสเสี่ยงต่ำ

กักตัวและสังเกตอาการตัวเองที่บ้านอย่างน้อย 1-3 วัน ตรวจ ATK ครั้งที่ 1

กลับเข้าทำงาน

บริษัท ปตท. จำกัด (มหาชน)

รายงานผลการปฏิบัติตามมาตรการป้องกันและแก้ไขผลกระทบสิ่งแวดล้อม และมาตรการติดตามตรวจสอบผลกระทบสิ่งแวดล้อม (ระยะก่อสร้าง) โครงการท่อส่งก๊าซธรรมชาติ นวนคร-รังสิต (รายงานการขอเปลี่ยนแปลงรายละเอียดโครงการในรายงานการวิเคราะห์ผลกระทบสิ่งแวดล้อม โครงการท่อส่งก๊าซธรรมชาติ นวนคร-รังสิต (ครั้งที่ 1))

ฉบับที่ 2 ระหว่างเดือนกรกฎาคมถึงเดือนธันวาคม พ.ศ. 2565

ภาคผนวก 2-9

ตัวอย่างการออกแบบทางวิศวกรรมของโครงการ

มกราคม 2566

3/4 ถนนประเสริฐมนูกิจ แขวงคลองกุ่ม เขตบึงกุ่ม กรุงเทพมหานคร 10240
โทรศัพท์ 0 2379 0141-2 โทรสาร 0 2379 0143-4
www.enticcompany.com

ผู้จัดทำรายงาน
บริษัท เอ็นทิค จำกัด

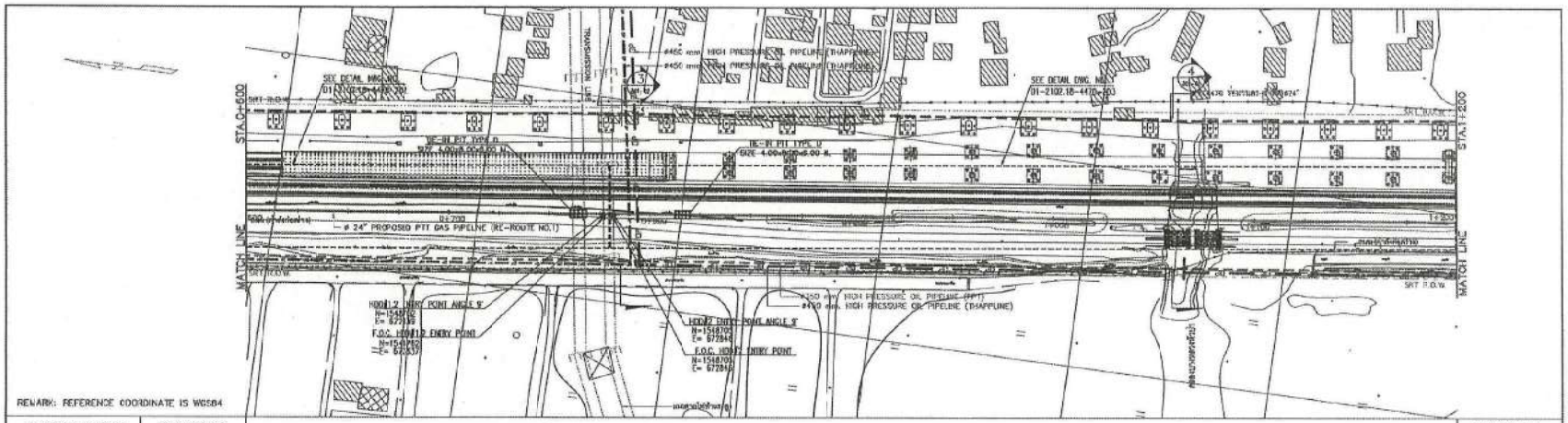

REMARK: REFERENCE COORDINATE IS WGS84

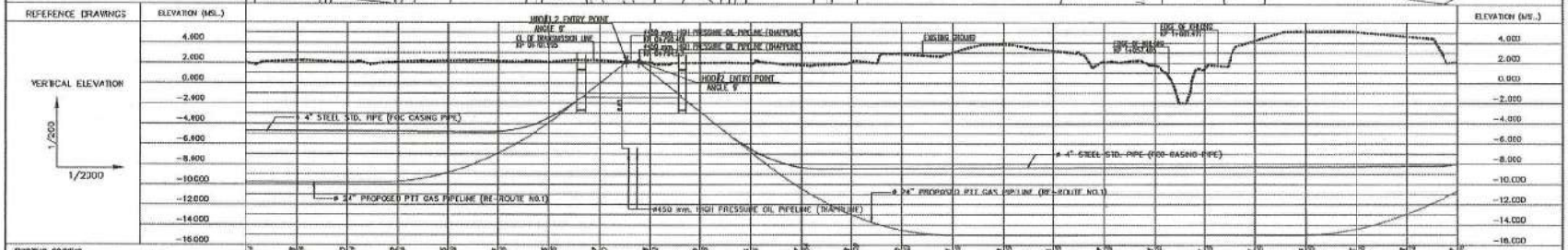

EXISTING GROUND TOP PIPE ELEVATION (MSL.)	
OFFSET DISTANCE FROM ℄ OF PIPE TO R/W	OFFSET 28.85 FROM R/W. RAILWAY
STATION OF EXISTING ROAD / PIPELINE STATION	0+600, 0+625, 0+650, 0+675, 0+700, 0+725, 0+750, 0+775, 0+800, 0+825, 0+850, 0+875, 0+900, 0+925, 0+950, 0+975, 1+000, 1+025, 1+050, 1+075, 1+100, 1+123, 1+150, 1+175, 1+200
PIPELINE ROUTE CODE	RC4470
CLASSIFICATION LOCATION	CLASSIFICATION LOCATION 4
DESIGN PRESSURE / TEST PRESSURE	720 PSIG/1080 PSIG
CONSTRUCTION METHOD	HDD. (166.00 m.) D1-2102.18-4470-202-03 / OPEN CUT (50 m.) / HDD. (38 m.) D1-2102.18-4470-203-01,02
MATERIAL: CASING	ø4" FOC STEEL CASING PIPE / ø4" FOC STEEL CASING PIPE
MATERIAL: CATHODIC PROTECTION	IMPRESSED CURRENT
MATERIAL: F.O.C./MANHOLE	
MATERIAL: PIPELINE MARKER	
MATERIAL: LINE PIPE	
MATERIAL: FITTING AND SPECIAL PART	
MATERIAL: COATING	4000μm 3LPE COATED
OWNERSHIP	STATE RAILWAY OF THAILAND / STATE RAILWAY OF THAILAND (EGAT) / STATE RAILWAY OF THAILAND

MATERIAL LIST

NO.	QUANTITY	DESCRIPTION		
①	100 m.	PIPE, API 5L X52 SMLS, 4" Sch 40, API 5L X52 SMLS-3LPE COATED		
②	50 m.	PIPELINE MARKING TAPE	⑬	- SPLIT TEE 3"x3"x1"x4
③	50 m.	CONCRETE TAPE	⑭	- SPLIT TEE 3"x3"x1"x4
④	8 EA.	INTERMEDIATE MARKER POST	⑮	- 45° FABRICATED ELBOW
⑤	1 EA.	KORA MARKER POST	⑯	- 90° FABRICATED ELBOW
⑥	100 m.	4" FOC STEEL CASING PIPE	⑰	- 60° FABRICATED ELBOW
⑦	100 m.	40mm DIA. FOC CABLE DUCT		
⑧	1 EA.	FOC MANHOLE TYPE	⑱	- 45° ELBOW 90°
⑨	-	REDUCER TEE 24"x20"x24"		
⑩	-	REDUCER TEE 24"x12"x24"		
⑪	1 EA.	[illegible]		
⑫	-	[illegible]		

REFERENCE DRAWINGS

NO.	DRAWING NO.	TITLE
1	D1-2102.18-010-001	ROAD GENERAL STANDARD AND TYPICAL DRAWING
2	D1-2102.18-011-002	STANDARD SYMBOLS AND ABBREVIATIONS OF ALIGNMENT
3	D1-2102.18-014-002	DETAILS TRENCH EXCAVATION
4	D1-2102.18-014-015	PIPELINE MARKER INSTALLATION LOCATION
5	D1-2102.18-4470-201-01	CROSSING SECTION (SCOPE#1)
6	D1-2102.18-4470-202-01	HDD. TRENCHING DRAWING KP 0+600 TO KP 0+766 (SCOPE#1)
7	D1-2102.18-4470-203-01	HDD. TRENCHING DRAWING KP 0+921 TO KP 0+959 (SCOPE#1)
8	D1-2102.18-4470-203-02	HDD. TRENCHING DRAWING KP 0+921 TO KP 0+959 (SCOPE#1)

GENERAL NOTES :

1. ALL DIMENSIONS ARE IN METRIC. DIMENSIONS ARE IN MILLIMETERS UNLESS NOTED OTHERWISE.
2. LOCATION OF VALVE/BLOCKING PIT. TRAVEL BE DETERMINED BY HDD CONTRACTOR AND APPROVED BY PTT.

[redacted]

REVIEW STAMP

- ☐ E : Approved for Construction.
- ☐ F : Work may proceed. Submit for Construction.
- ☐ G : Revised and Resubmit. Work may proceed subject to incorporation of changes indicated.
- ☐ H : Revised and Resubmit. Work may not proceed.
- ☐ I : Review not required. Work may proceed.

Name : .....

Sign : ..... Date : .....

COMMENTS

[redacted]

CONTRACTOR: SIAMRAJ PUBLIC COMPANY LIMITED

REV.	DATE	REVISION DESCRIPTION	DRAWN.	CHKD.	ENG. APPRO.	PM. APPRO.
0	18/04/22	ISSUED FOR CONSTRUCTION	TK	PWP	YI	PT
A	28/03/22	ISSUED FOR APPROVAL	TK	PWP	YI	PT

PROJECT NO. : 2102.18 | AREA : 6120 | SCALE : AS SHOWN

OWNER: PTT PUBLIC COMPANY LIMITED

PROJECT NAME : โครงการย้ายท่อก๊าซธรรมชาติ เนื่องจากการขยายช่องจราจรทางรถไฟ บริเวณสถานีรถไฟหนองตอกล้ง และสถานีรถไฟประจวบคีรีขันธ์ ในการปรับแนวเส้นทางใหม่ ตามแผนที่ 1 ช่วงกรุงเทพฯ-ประจวบฯ ช่วงที่ 1 กรุงเทพฯ-หนองตอกล้ง (RE-ROUTE PTT PIPELINE NO.1-2)

TITLE : PIPELINE 24" ALIGNMENT SHEET 2
KP C+600 TO KP 1+200 (SCOPE#1)

DRAWING NO. D1-2102.18-4470-002 | SHEET - | REV. 0

บริษัท ปตท. จำกัด (มหาชน)

รายงานผลการปฏิบัติตามมาตรการป้องกันและแก้ไขผลกระทบสิ่งแวดล้อม และมาตรการติดตามตรวจสอบผลกระทบสิ่งแวดล้อม (ระยะก่อสร้าง) โครงการท่อส่งก๊าซธรรมชาติ นวนคร-รังสิต (รายงานการขอเปลี่ยนแปลงรายละเอียดโครงการในรายงานการวิเคราะห์ผลกระทบสิ่งแวดล้อม โครงการท่อส่งก๊าซธรรมชาติ นวนคร-รังสิต (ครั้งที่ 1))

ฉบับที่ 2 ระหว่างเดือนกรกฎาคมถึงเดือนธันวาคม พ.ศ. 2565

ภาคผนวก 2-10

ตำแหน่งติดตั้งกำแพงกันเสียงชั่วคราว ในระยะก่อสร้างโครงการ

มกราคม 2566

3/4 ถนนประเสริฐมนูกิจ แขวงคลองกุ่ม เขตบึงกุ่ม กรุงเทพมหานคร 10240
โทรศัพท์ 0 2379 0141-2 โทรสาร 0 2379 0143-4
www.enticcompany.com

ผู้จัดทำรายงาน
บริษัท เอ็นทิค จำกัด

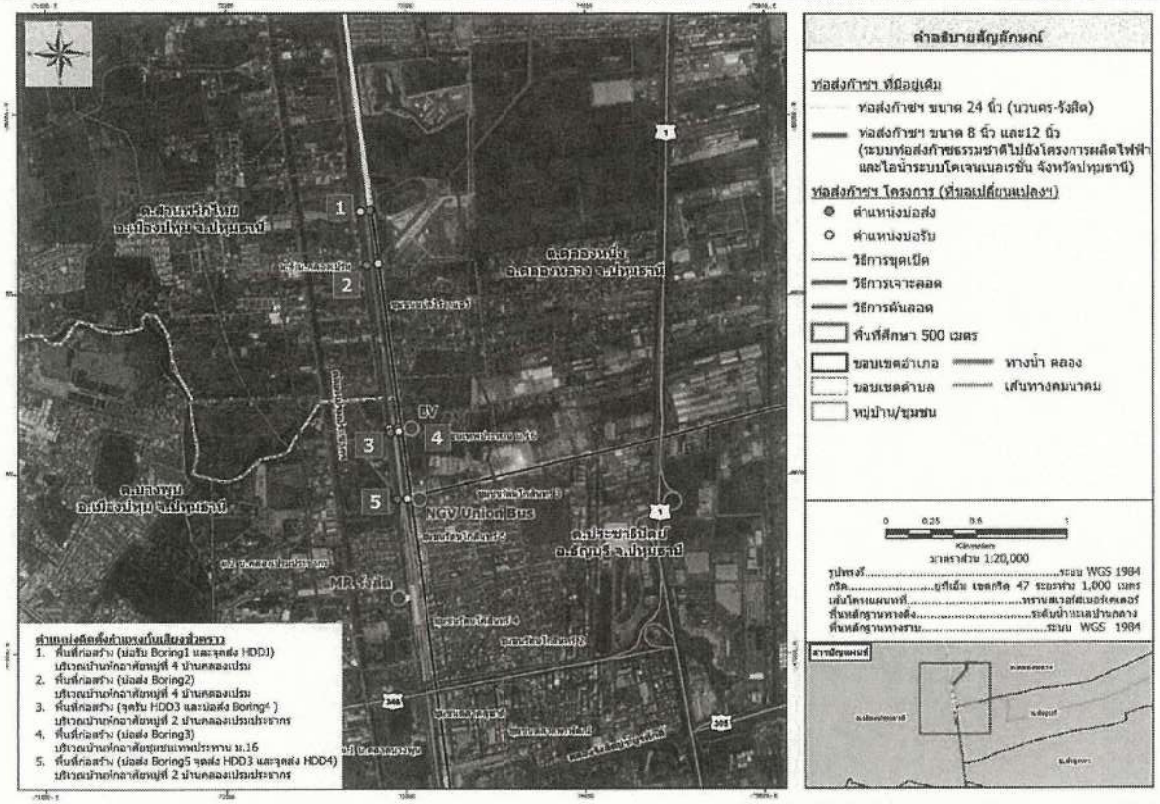

รูปที่ 2 ตำแหน่งติดตั้งกำแพงกั้นเสียงชั่วคราว ในระยะก่อสร้างโครงการ

[redacted]

ผู้จัดการส่วนบริหารโครงการและติดตามประเมินผล

บริษัท ปตท. จำกัด (มหาชน)

[redacted]

บุคคลธรรมดาผู้มีสิทธิจัดทำรายงาน

บริษัท เอ็นไวร์ไซน์ จำกัด

Electronically Verified by [redacted] on 11/03/2022
Electronically Approved by [redacted] 11/03/2022

บริษัท ปตท. จำกัด (มหาชน)

รายงานผลการปฏิบัติตามมาตรการป้องกันและแก้ไขผลกระทบสิ่งแวดล้อม และมาตรการติดตามตรวจสอบผลกระทบสิ่งแวดล้อม (ระยะก่อสร้าง) โครงการท่อส่งก๊าซธรรมชาติ นวนคร-รังสิต (รายงานการขอเปลี่ยนแปลงรายละเอียดโครงการในรายงานการวิเคราะห์ผลกระทบสิ่งแวดล้อม โครงการท่อส่งก๊าซธรรมชาติ นวนคร-รังสิต (ครั้งที่ 1))

ฉบับที่ 2 ระหว่างเดือนกรกฎาคมถึงเดือนธันวาคม พ.ศ. 2565

ภาคผนวก 2-11

ตัวอย่างเอกสารระเบียบขั้นตอนงานเชื่อมต่อท่อ

มกราคม 2566

3/4 ถนนประเสริฐมนูกิจ แขวงคลองกุ่ม เขตบึงกุ่ม กรุงเทพมหานคร 10240
โทรศัพท์ 0 2379 0141-2 โทรสาร 0 2379 0143-4
www.enticcompany.com

ผู้จัดทำรายงาน
บริษัท เอ็นทิค จำกัด

PTT PUBLIC COMPANY LIMITED

โครงการย้ายท่อก๊าซธรรมชาติ เพื่อลดผลกระทบจากโครงการความร่วมมือระหว่างรัฐบาลแห่งราชอาณาจักรไทยและรัฐบาลแห่งสาธารณรัฐประชาชนจีนในการพัฒนาระบบรถไฟความเร็วสูงเพื่อเชื่อมโยงภูมิภาค ช่วงที่ 1 กรุงเทพ - หนองคาย (ระยะที่ 1 ช่วงกรุงเทพ - นครราชสีมา) สัญญา 4-2

(RE-ROUTE PTT PIPELINE HSR 4-2)

DOCUMENT TITLE:	WELDING PROCEDURE SPECIFICATION FOR PIPING (WPS)		
DOCUMENT NO.:	PR-W-2102.18-010-001	REVISION:	C

REVIEW STAMP	COMMENTS
☐ E : Approved for Construction. ☐ F : Work may proceed. Submit for Construction ☐ G : Revise and Resubmit. Work may proceed subject to incorporation of changes indicated. ☐ H : Revise and Resubmit. Work may not proceed. ☐ I : Review not required. Work may proceed. Name : _____ Sign : _____ Date : _____	

			[redacted]		
C	11/4/2022	Re-Issued for Approval	SPT	YI	PT
B	9/3/2022	Re-Issued for Approval	SPT	YI	PT
A	24/1/2022	Issued for Approval	KA	YI	PT
Rev.	Date	Description	Prepared By	Checked By	Approved By

CONTRACTOR:

SIAMRAJ PUBLIC COMPANY LIMITED

TABLE OF Contents

1. PURPOSE 4
2. SCOPE 4
3. DEFINITION 4
4. REFERENCE DOCUMENTS 5
5. WELDING PROCEDURE SPECIFICATIN (WPS) 5
6. ATTACHMENT 5
6.1 WPS for this project 6
6.2 Reference WPS from PTT 11

1. PURPOSE

This procedure is for the welding of GAS Pipeline Project at Block Valve, Receiving Station Gate Station Piping. The material of pipe are API 5L X42, X65, X70 API 5L Gr.B, ASTM 106 Gr.B, ASTM A 53 Gr.B,A333 -GR 6 and ASTM A234 Gr. WPB, ASTM A 105, WPHY-65, A 694 Gr.F65, ASTM A350 GR LF 2, ASTM A350 GR LF3, ASME B 16.11 ASTM A420 GR WPL 3,ASME B 16.5 Pipe Fitting with diameter 3/4" to 42", Thickness of pipe is 1.6 mm. to 20.62 mm.

2. SCOPE

This welding procedure is proposed for all welding work of Gas Pipeline and Gas Metering and Regulation Station Project if essential variables as describes in API 1104 are the applied welding process are GTAW+SMAW for Pipe Ø 2⅞" to Ø 42" and GTAW for Ø ¾"to Unlimited. This Procedure applies to all activities associated with the mainline to be adopted for the generation of the documents for the REROUTE PTT PIPELINE HSR 4-2 Project.

3. DEFINITION

OWNER	means	PTT Public Company Limited
CONTRACTOR	means	Siamraj Public Company Limited
WPS	means	Welding Procedure Specification
PQR	means	Procedure Qualification Record
JSEA	means	Job Safety Environmental Analysis
HSS&E	means	Health, Safety, Security and Environment
QC	means	Quality Control
ASME	means	American Society of Mechanical Engineers
API	means	American Petroleum Institute
PQR	means	Procedure Qualification Record
NDT	means	Non-Destructive Testing
NPS	means	Nominal Pipe Size
SMAW	means	Shielded Metal Arc Welding
GTAW	means	Gas Tungsten Arc Welding
HIC	means	Hydrogen Induced Cracking
SSC	means	Sulfide Stress Cracking
STT	means	A welding process to deposit a solid welding wire
TPI	means	Third Party Inspector

4. REFERENCE DOCUMENTS

ASME B31.8	Gas Transmission and Distribution Piping Systems
API 1104	Standard for Welding of Pipelines and Related Facilities
SP-W-000-02	WPS FOR ABOVE GROUND PIPING

5. WELDING PROCEDURE SPECIFICATIN (WPS)

Scope	NPS (inch)	Thickness (mm.)	Grade	PTT WPS No.	Project WPS No.
2	24	17.48	X42	1.4 API/12.75-D/0.188-T-0.75/Y-42	SRPLC-WPS-004
3	12	10.31	X42	1.3 API/2.375-D-12.75/0.188-T-0.75/Y-42	SRPLC-WPS-003
3	3/4	2.87	X42	1.1 API/D-2.375/T-0.188/Y-42	SRPLC-WPS-001
-	4 on 12	6.02 to 10.3	X42	WPS-P12-BP4-6.02-X42-001	SRPLC-WPS-005

6. ATTACHMENT

6.1 WPS for this project

- SRPLC-WPS-001
- SRPLC-WPS-003
- SRPLC-WPS-004
- SRPLC-WPS-005

6.2 Reference WPS from PTT

- 1.1 API/D-2.375/T-0.188/Y-42
- 1.3 API/2.375-D-12.75/0.188-T-0.75/Y-42
- 1.4 API/12.75-D/0.188-T-0.75/Y-42
- WPS-P12-BP4-6.02-X42-001

6.1 WPS for this project

- SRPLC-WPS-001
- SRPLC-WPS-003
- SRPLC-WPS-004
- SRPLC-WPS-005

Reference : API 1104		
WELDING PROCEDURE SPECIFICATION NUMBER SRPLC-WPS-001		
For Siamraj Public Company Limited	Welding of PTT PLC	Pipe and Fitting
Process GTAW		
Material API 5L-B to X42, ASTM A53-B, ANSI A106-B or equivalent		
Pipe outside diameter and wall thickness O.D. less than 2-inch and Thickness less than 4.8mm		
Joint design Single V-groove		
Filler Metal and number of beads ER70S-6		
Electrical or flame characteristics DC-EN		
Position 6G-All		
Direction of Welding Up-hill		
Number of welders 1-person		
Time laps between passes 180 second Max.		
Type and removal of lineup clamp External Clamp, remove after 25% of root pass complete		
Cleaning and/or grinding Slag remove by hammering, power tool grinding		
Preheat/postweld heat treatment N/A		
Shielding gas and flow rate Argon, 20 LPM		
Shielding flux N/A		
Speed of travel 3-6 ipm	Plasma gas flow rate N/A	
Plasma gas composition N/A		
Plasma gas orifice size N/A		
Sketches and tabulations attached As below		
Refer PTT WPS no. 1.1 API/D-2.375/T-0.188/Y-42		
Refer PTT PQR no. KWTS09-PTT-PQR1-1.5		
Tested by TBN		
Welder by TBN		
Approved by TBN		

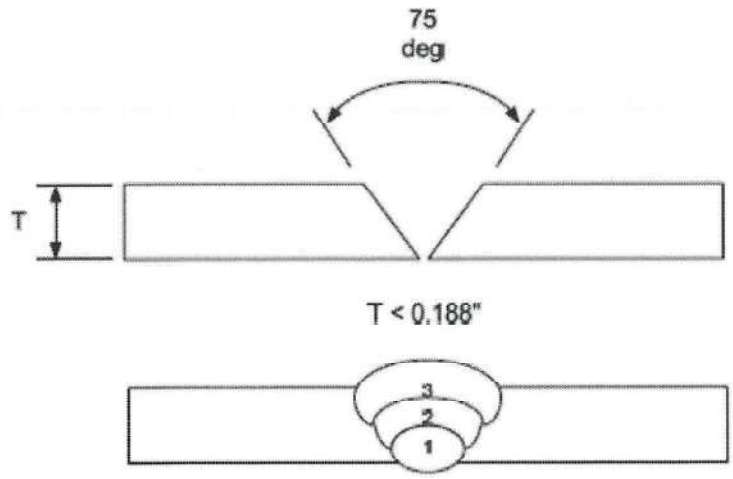

Electrode sizes and number of beads

Bead Number	Electrode size and type	Voltage	Amparage and Polarity	Speed
1	ER70S-6 (2.4mm)	18-24	100-150 / DC-EN	3-6 ipm
2 and 3	ER70S-6 (2.4mm)	18-24	120-200 / DC-EN	3-6 ipm

Reference : API 1104		
WELDING PROCEDURE SPECIFICATION NUMBER SRPLC-WPS-003		
For Siamraj Public Company Limited	Welding of PTT PLC	Pipe and Fitting
Process GTAW & SMAW		
Material API 5L-B to X42, ASTM A53-B, ANSI A106-B or equivalent		
Pipe outside diameter and wall thickness 2-inch < O.D. < 12-inch and 4.8mm <= Thickness <= 19.1mm		
Joint design Single V-groove		
Filler Metal and number of beads ER70S-6 and E7016		
Electrical or flame characteristics DC-EN for GTAW and DC-EP for SMAW		
Position 6G-All		
Direction of Welding Up-hill		
Number of welders 1-person		
Time laps between passes 180 second Max.		
Type and removal of lineup clamp External Clamp, remove after 25% of root pass complete		
Cleaning and/or grinding Slag remove by hammering, power tool grinding		
Preheat/postweld heat treatment N/A		
Shielding gas and flow rate Argon, 20 LPM		
Shielding flux N/A		
Speed of travel 3-6 ipm	Plasma gas flow rate N/A	
Plasma gas composition N/A		
Plasma gas orifice size N/A		
Sketches and tabulations attached As below		
Refer PTT WPS no. 1.3 API/2.375-D-12.75/0.188-T-0.75/Y-42		
Refer PTT PQR no. KWTS09-PTT-PQR1-12		
Tested by TBN		
Welder by TBN		
Approved by TBN		

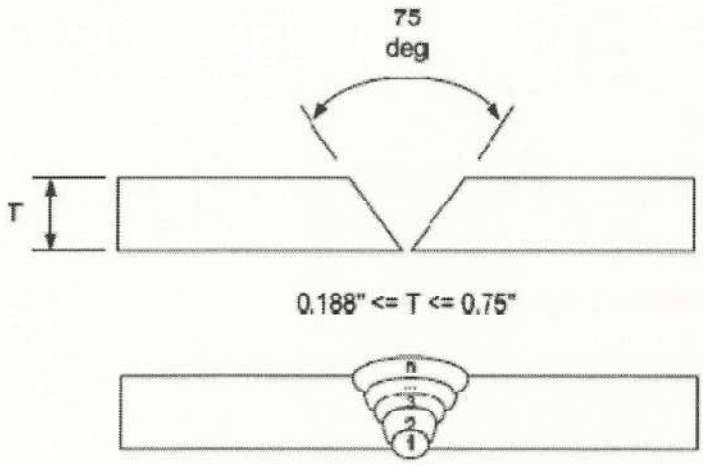

Electrode sizes and number of beads

Bead Number	Electrode size and type	Voltage	Amparage and Polarity	Speed
1 (GTAW)	ER70S-6 (2.4mm)	18-24	100-150 / DC-EN	3-6 ipm
2 (GTAW)	ER70S-6 (2.4mm)	18-24	120-200 / DC-EN	3-6 ipm
3 (SMAW)	E7016 (4.0mm)	20-24	90-140 / DC-EP	2-5 ipm
4 to ...n (SMAW)	ER70S-6 (3.2mm)	20-24	90-120 / DC-EP	3-6 ipm

Reference : API 1104		
WELDING PROCEDURE SPECIFICATION NUMBER SRPLC-WPS-004		
For Siamraj Public Company Limited	Welding of PTT PLC	Pipe and Fitting
Process GTAW & SMAW		
Material API 5L-B to X42, ASTM A53-B, ANSI A106-B or equivalent		
Pipe outside diameter and wall thickness 12-inch < O.D. and 4.8mm <= Thickness <= 19.1mm		
Joint design Single V-groove		
Filler Metal and number of beads ER70S-6 and E7016		
Electrical or flame characteristics DC-EN for GTAW and DC-EP for SMAW		
Position 6G-All		
Direction of Welding Up-hill		
Number of welders 1-person		
Time laps between passes 180 second Max.		
Type and removal of lineup clamp External Clamp, remove after 25% of root pass complete		
Cleaning and/or grinding Slag remove by hammering, power tool grinding		
Preheat/postweld heat treatment N/A		
Shielding gas and flow rate Argon, 20 LPM		
Shielding flux N/A		
Speed of travel 3-6 ipm	Plasma gas flow rate N/A	
Plasma gas composition N/A		
Plasma gas orifice size N/A		
Sketches and tabulations attached As below		
Refer PTT WPS no. 1.4 API/12.75-D/0.188-T-0.75/Y-42		
Refer PTT PQR no. PQR-ITD/NRPP-013(DC)		
Tested by TBN		
Welder by TBN		
Approved by TBN		

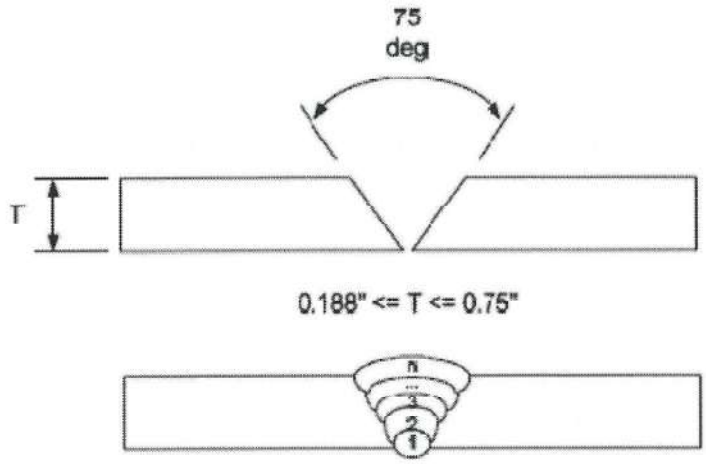

Electrode sizes and number of beads

Bead Number	Electrode size and type	Voltage	Amparage and Polarity	Speed
1 (GTAW)	ER70S-6 (2.4mm)	18-24	100-150 / DC-EN	3-6 ipm
2 (GTAW)	ER70S-6 (2.4mm)	18-24	120-200 / DC-EN	3-6 ipm
3 (SMAW)	E7016 (4.0mm)	20-24	90-140 / DC-EP	2-5 ipm
4 to ...n (SMAW)	ER70S-6 (3.2mm)	20-24	90-120 / DC-EP	3-6 ipm

Reference : API 1104		
WELDING PROCEDURE SPECIFICATION NUMBER SRPLC-WPS-005		
For Siamraj Public Company Limited	Welding of PTT PLC	Pipe and Fitting
Process GTAW		
Material API 5L-B to X42, ASTM A53-B, ANSI A106-B or equivalent		
Pipe outside diameter and wall thickness 12-inch >= O.D. and 4.8mm <= Thickness <= 19.1mm of Mainline		
4-inch >= O.D. of Branch and 4.8mm <= Thickness <= 19.1mm of Mainline		
Joint design T-Joint or Branch Weld		
Filler Metal and number of beads ER70S-6		
Electrical or flame characteristics DC-EN for GTAW		
Position 6G-All		
Direction of Welding Up-hill		
Number of welders 1-person		
Time laps between passes 180 second Max.		
Type and removal of lineup clamp Tack welding is allow for 25% route pass only		
Cleaning and/or grinding Slag remove by hammering, power tool grinding		
Preheat/postweld heat treatment N/A		
Shielding gas and flow rate Argon, 20 LPM		
Shielding flux N/A		
Speed of travel 3-6 ipm	Plasma gas flow rate N/A	
Plasma gas composition N/A		
Plasma gas orifice size N/A		
Sketches and tabulations attached As below		
Refer WPS no. WPS-P12-BP4-6.02-X42-001		
Refer PQR no. PQR-P12-BP4-6.02-X42-001		
Tested by TBN		
Welder by TBN		
Approved by TBN		

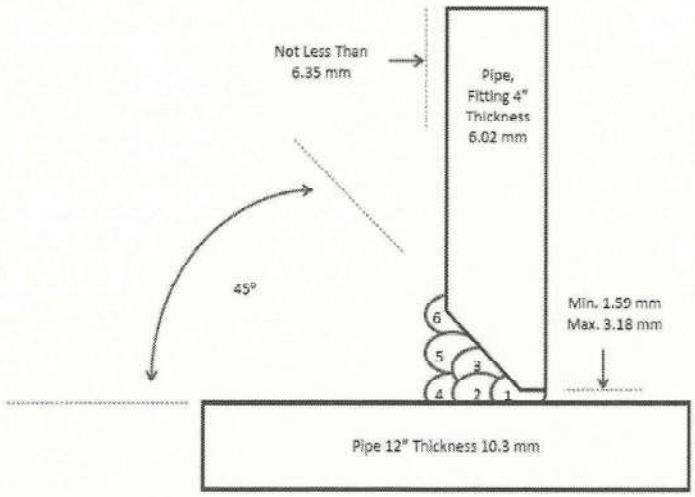

Electrode sizes and number of beads

Bead Number	Electrode size and type	Voltage	Amparage and Polarity	Speed
1 (GTAW)	ER70S-6 (2.4mm)	18-24	100-150 / DC-EN	3-6 ipm
2 & 3 (GTAW)	ER70S-6 (2.4mm)	18-24	120-200 / DC-EN	3-6 ipm
4 to n (SMAW)	ER70S-6 (2.4mm)	18-24	120-200 / DC-EN	2-5 ipm

6.2 Reference WPS from PTT

- 1.1 API/D-2.375/T-0.188/Y-42
- 1.3 API/2.375-D-12.75/0.188-T-0.75/Y-42
- 1.4 API/12.75-D/0.188-T-0.75/Y-42
- WPS-P12-BP4-6.02-X42-001

ลำดับที่ 1 WPS No. API/D-2.375/T-0.188/Y-42

PROCEDURE SPECIFICATION NO. API/D-2.375/T-0.188/Y-42

For ALLIANCE PLANT SERVICES Welding of PTT PLC. Pipe and fittings

Process	GTAW
Material	API 5L, SMYS<=42,000
Pipe outside diameter and wall thickness	DIA <2.375", THICKNESS<0.188"
Joint design	BUTT JOINT 75 degree "SINGLE VEE"
Filler metal and no. of beads	ER70S-6
Electrical or flame characteristics	DC-
Position	FIX 5G
Direction of welding	VERT. UP
No. of welder	1
Tim lapse between passes	180s max
Type and removal of lineup clamp	EXTERNAL LINEUP CLAMP, REMOVE AFTER 25% ROOT COMPLETE
Cleaning and/or grinding	SLAG REMOVE BY HAMMERING, BRUSHING THEN GRINDING IF NECESSARY
Preheat/stress relief	n/a
Shielding gas and flow rate	Ar, 20 lpm
Shielding flux	n/a
Speed of travel	3-6 in/min
Plasma gas flow rate	n/a
Plasma gas composition	n/a
Plasma gas orifice size	n/a
Sketches and tabulations attached	as below

Tested	N. PHURAYA	Welder	A. PRONG-A-KART
Approved	N. KUNAWONG	Welding supervisor	P. THONGSIRI
Adopted	B.POOPAT	Chief engineer	S. PEANSUKMANEE

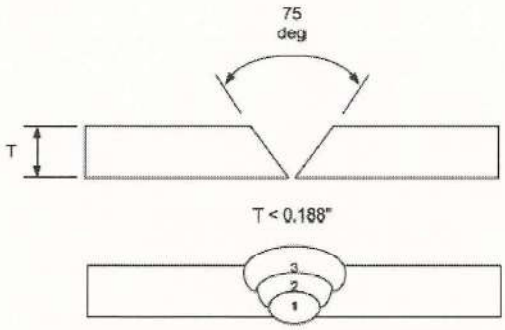

ELECTRODE SIZE AND NUMBER OF BEADS

Layer Number	Electrode Size and Type	Voltage	Amperage and Polarity	Speed
1	ER70S-6 (2.4mm)	18-24	100-150 (DCEN)	3-6 ipm
2 and 3	ER70S-6 (2.4mm)	18-24	120-200 (DCEN)	3-6 ipm

ลำดับที่ 3 WPS No. API/2.375-D-12.75/0.188-T-0.75/Y-42

PROCEDURE SPECIFICATION NO. API/2.375-D-12.75/0.188-T-0.75/Y-42

For	ALLIANCE PLANT SERVICES	Welding of	PTT PLC. Pipe and fittings
Process	GTAW and SMAW		
Material	API 5L, SMYS<=42,000		
Pipe outside diameter and wall thickness	2.375"<=DIA <=12.75", 0.188"<=THICKNESS<=0.75"		
Joint design	BUTT JOINT 75 degree "SINGLE VEE"		
Filler metal and no. of beads	ER70S-6 (2 Beads)	E7016 (n Beads)	
Electrical or flame characteristics	DC-	DC+	
Position	FIX 5G	FIX 5G	
Direction of welding	VERT. UP	VERT. UP	
No. of welder	1 or 2	1 or 2	
Tim lapse between passes	180s max	180s max	
Type and removal of lineup clamp	EXTERNAL LINEUP CLAMP, REMOVE AFTER 25% ROOT COMPLETE		
Cleaning and/or grinding	SLAG REMOVE BY HAMMERING, BRUSHING THEN GRINDING IF NECESSARY		
Preheat/stress relief	n/a		
Shielding gas and flow rate	Ar, 20 lpm	n/a	
Shielding flux	n/a	as electrode	
Speed of travel	3-6 in/min	2-6 in/min	
Plasma gas flow rate	n/a		
Plasma gas composition	n/a		
Plasma gas orifice size	n/a		
Sketches and tabulations attached	as below		

Tested	N. PHURAYA	Welder	A. PRONG-A-KART
Approved	N. KUNAWONG	Welding supervisor	P. THONGSIRI
Adopted	B.POOPAT	Chief engineer	S. PEANSUKMANEE

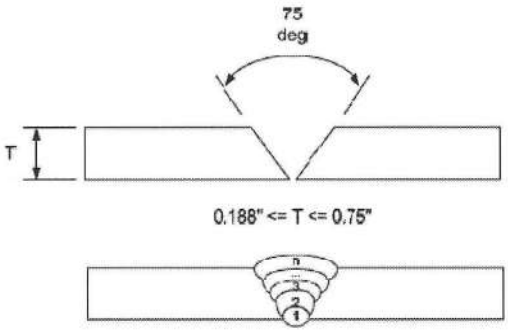

ELECTRODE SIZE AND NUMBER OF BEADS

Layer Number	Electrode Size and Type	Voltage	Amperage and Polarity	Speed
1 (GTAW)	ER70S-6 (2.4mm)	18-24	100-150 (DCEN)	3-6 ipm
2 (GTAW)	ER70S-6 (2.4mm)	18-24	120-200 (DCEN)	3-6 ipm
3 (SMAW)	E7016 (4.0mm)	20-24	90-140 (DCEP)	2-5 ipm
4 to... n (SMAW)	E7016 (3.2mm)	20-24	90-120 (DCEP)	3-6 ipm

ลำดับที่ 4 WPS No. API/12.75-D/0.188-T-0.75/Y-42

PROCEDURE SPECIFICATION NO. API/12.75-D/0.188-T-0.75/Y-42

For	ALLIANCE PLANT SERVICES	Welding of	PTT PLC. Pipe and fittings
Process	GTAW and	SMAW	
Material	API 5L, SMYS<=42,000		
Pipe outside diameter and wall thickness	12.75"<DIA. 0.188"<=THICKNESS<=0.75"		
Joint design	BUTT JOINT 75 degree "SINGLE VEE"		
Filler metal and no. of beads	ER70S-6 (2 Beads)	E7016 (n Beads)	
Electrical or flame characteristics	DC-	DC+	
Position	FIX 5G	FIX 5G	
Direction of welding	VERT. UP	VERT. UP	
No. of welder	1 or 2	1 or 2	
Tim lapse between passes	180s max	180s max	
Type and removal of lineup clamp	EXTERNAL LINEUP CLAMP, REMOVE AFTER 25% ROOT COMPLETE		
Cleaning and/or grinding	SLAG REMOVE BY HAMMERING, BRUSHING THEN GRINDING IF NECESSARY		
Preheat/stress relief	n/a		
Shielding gas and flow rate	Ar, 20 lpm	n/a	
Shielding flux	n/a	as electrode	
Speed of travel	3-6 in/min	2-6 in/min	
Plasma gas flow rate	n/a		
Plasma gas composition	n/a		
Plasma gas orifice size	n/a		
Sketches and tabulations attached	as below		

Tested	N. PHURAYA	Welder	A. PRONG-A-KART
Approved	N. KUNAWONG	Welding supervisor	P. THONGSIRI
Adopted	B.POOPAT	Chief engineer	S. PEANSUKMANEE

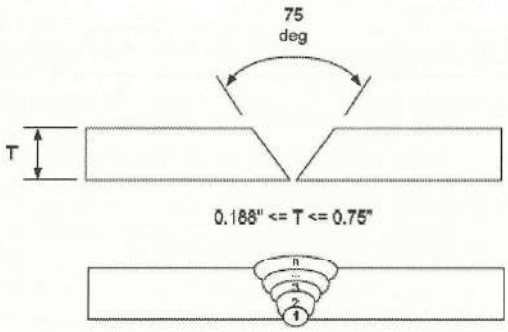

ELECTRODE SIZE AND NUMBER OF BEADS

Layer Number	Electrode Size and Type	Voltage	Amperage and Polarity	Speed
1 (GTAW)	ER70S-6 (2.4mm)	18-24	100-150 (DCEN)	3-6 ipm
2 (GTAW)	ER70S-6 (2.4mm)	18-24	120-200 (DCEN)	3-6 ipm
3 (SMAW)	E7016 (4.0mm)	20-24	90-140 (DCEP)	2-5 ipm
4 to... n (SMAW)	E7016 (3.2mm)	20-24	90-120 (DCEP)	3-6 ipm

VESOLUTION CO., LTD. / VICCHI ENGINEERING CO.,LTD.	Doc. No. : WPS-P12-BP4-6.02-X42-001	
	Issued Date : September 7, 2020	Rev. : 0
Title : Welding Procedure Specification (WPS.)	Page No. : 2 of 2	

Sequence of Beads and Inspection

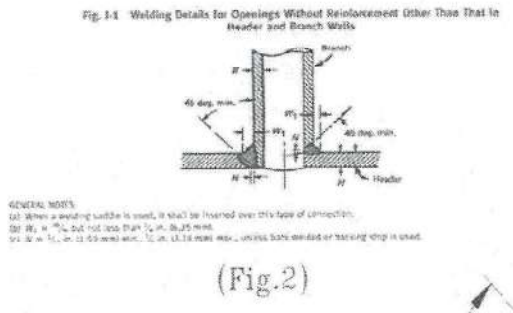

(Fig.2)

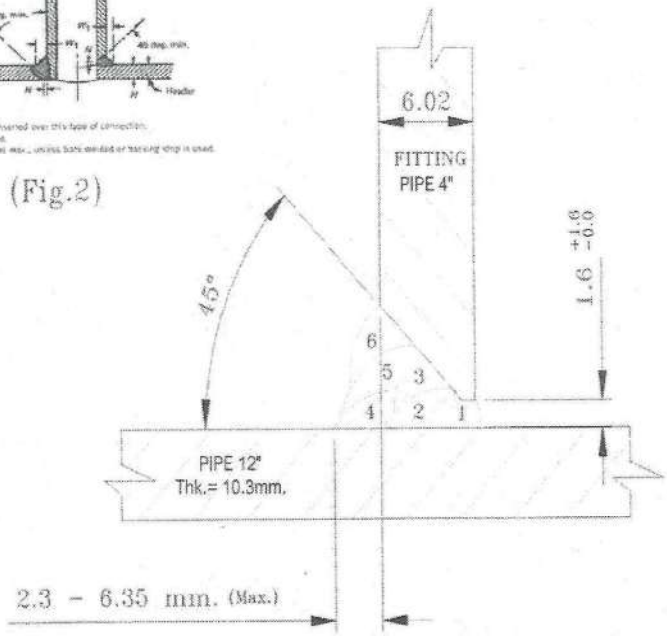

Electrode size and Number of Beads

Layer No.	Beads No.	Process Welding	Rod size and Type (note 3)	Polarity	Voltage	Amperage	Speed of Travel	Heat input (note1,2)
					(V.)	(A.)	(cm./min.)	(kJ./mm.)
1	1	GTAW.	2.4 ER70S-6	DC - EN	13 - 15	120-140	7 - 11	0.850 - 1.800
2	2 - 3	GTAW.	2.4 ER70S-6	DC - EN	13 - 15	120-140	7 - 11	0.850 - 1.800
3	4 - 6	GTAW.	2.4 ER70S-6	DC - EN	13 - 15	120-140	7 - 11	0.850 - 1.800

note : 1 Heat input (kJ./inch.) = (Amps. X Volts. X 60) / [Travel Speed (inch./min.) X 1000]
or Heat input (kJ./mm.) = (Amps. X Volts. X 60) / [Travel Speed (mm./min.) X 1000]

2 Heat input (Max.) = Amps.(Max.) X Volts.(Max.) / Travel Speed (Min.)
Heat input (Min.) = Amps.(Min.) X Volts.(Min.) / Travel Speed (Max.)

3 Welds rod AWS.ER70S-6 (GTAW.) and AWS. E7016 (SMAW.) uses "Kobelco" brand name

Prepared By : [redacted]	Reviewed By :	Approved By :
Signature	Signature	Signature
Name	Name	Name
Date 9/9/2020.	Date	Date

บริษัท ปตท. จำกัด (มหาชน)

รายงานผลการปฏิบัติตามมาตรการป้องกันและแก้ไขผลกระทบสิ่งแวดล้อม และมาตรการติดตามตรวจสอบผลกระทบสิ่งแวดล้อม (ระยะก่อสร้าง) โครงการท่อส่งก๊าซธรรมชาติ นวนคร-รังสิต (รายงานการขอเปลี่ยนแปลงรายละเอียดโครงการในรายงานการวิเคราะห์ผลกระทบสิ่งแวดล้อม โครงการท่อส่งก๊าซธรรมชาติ นวนคร-รังสิต (ครั้งที่ 1))

ฉบับที่ 2 ระหว่างเดือนกรกฎาคมถึงเดือนธันวาคม พ.ศ. 2565

ภาคผนวก 3

เอกสารเกี่ยวกับการขออนุญาต
การแจ้งหน่วยงานที่เกี่ยวข้องก่อนเริ่มงานก่อสร้าง และการขอใช้พื้นที่

มกราคม 2566

3/4 ถนนประเสริฐมนูกิจ แขวงคลองกุ่ม เขตบึงกุ่ม กรุงเทพมหานคร 10240
โทรศัพท์ 0 2379 0141-2 โทรสาร 0 2379 0143-4
www.enticcompany.com

ผู้จัดทำรายงาน
บริษัท เอ็นทิค จำกัด

บริษัท ปตท. จำกัด (มหาชน)

รายงานผลการปฏิบัติตามมาตรการป้องกันและแก้ไขผลกระทบสิ่งแวดล้อม และมาตรการติดตามตรวจสอบผลกระทบสิ่งแวดล้อม (ระยะก่อสร้าง) โครงการท่อส่งก๊าซธรรมชาติ นวนคร-รังสิต (รายงานการขอเปลี่ยนแปลงรายละเอียดโครงการในรายงานการวิเคราะห์ผลกระทบสิ่งแวดล้อม โครงการท่อส่งก๊าซธรรมชาติ นวนคร-รังสิต (ครั้งที่ 1))

ฉบับที่ 2 ระหว่างเดือนกรกฎาคมถึงเดือนธันวาคม พ.ศ. 2565

ภาคผนวก 3-1

ตัวอย่างเอกสารการขออนุญาตวางท่อ
เอกสารการประสานงานเจ้าของระบบสาธารณูปโภค

มกราคม 2566

3/4 ถนนประเสริฐมนูกิจ แขวงคลองกุ่ม เขตบึงกุ่ม กรุงเทพมหานคร 10240
โทรศัพท์ 0 2379 0141-2 โทรสาร 0 2379 0143-4
www.enticcompany.com

ผู้จัดทำรายงาน
บริษัท เอ็นทิค จำกัด

บริษัท ปตท. จำกัด (มหาชน)

รายงานผลการปฏิบัติตามมาตรการป้องกันและแก้ไขผลกระทบสิ่งแวดล้อม และมาตรการติดตามตรวจสอบผลกระทบสิ่งแวดล้อม (ระยะก่อสร้าง) โครงการท่อส่งก๊าซธรรมชาติ นวนคร-รังสิต (รายงานการขอเปลี่ยนแปลงรายละเอียดโครงการในรายงานการวิเคราะห์ผลกระทบสิ่งแวดล้อม โครงการท่อส่งก๊าซธรรมชาติ นวนคร-รังสิต (ครั้งที่ 1))

ฉบับที่ 2 ระหว่างเดือนกรกฎาคมถึงเดือนธันวาคม พ.ศ. 2565

การรถไฟแห่งประเทศไทย

มกราคม 2566

3/4 ถนนประเสริฐมนูกิจ แขวงคลองกุ่ม เขตบึงกุ่ม กรุงเทพมหานคร 10240

โทรศัพท์ 0 2379 0141-2 โทรสาร 0 2379 0143-4

www.enticcompany.com

ผู้จัดทำรายงาน

บริษัท เอ็นทิค จำกัด

แผนกอำนวยการและงานสารบรรณ
เลขรับ 0021-20/65 วันที่ 21/02/65 เวลา
ออกวันที่ 21/02/65 ถึง ผวส.ปส

ที่ รฟส. ๔-๒/๒/๒๕๖๔

ด่วนที่สุด

การรถไฟแห่งประเทศไทย
ถนนรองเมือง เขตปทุมวัน
กทม. ๑๐๓๓๐

๑๔ กุมภาพันธ์ ๒๕๖๕

เรื่อง อนุญาตให้ บริษัท ปตท.จำกัด (มหาชน) เข้าพื้นที่ของการรถไฟแห่งประเทศไทย เพื่อดำเนินการรื้อย้ายท่อก๊าซธรรมชาติ เพื่อลดผลกระทบกับโครงการความ ร่วมมือระหว่างรัฐบาลแห่งราชอาณาจักรไทยและรัฐบาลแห่งสาธารณรัฐประชาชนจีน ในการพัฒนาระบบรถไฟความเร็วสูงเพื่อเชื่อมโยงภูมิภาค ช่วงที่ ๑ กรุงเทพฯ - หนองคาย (ระยะที่ ๑ ช่วงกรุงเทพฯ – นครราชสีมา) สัญญาที่ ๔ - ๒ ของบริษัท ปตท. จำกัด (มหาชน)

เรียน [redacted] ผู้จัดการส่วนบริหารโครงการและติดตามประเมินผล (ปตท.)

อ้างถึง หนังสือการรถไฟแห่งประเทศไทย ที่ รฟส. ๔-๒/๑/๒๕๖๕ ลงวันที่ ๗ กุมภาพันธ์ ๒๕๖๕

สิ่งที่ส่งมาด้วย บันทึกการพิจารณาร่วมฯ เมื่อวันที่ ๙ กุมภาพันธ์ ๒๕๖๕ (จำนวน ๑ ฉบับ)

ตามหนังสือที่อ้างถึงการรถไฟแห่งประเทศไทย (รฟท.) โดยฝ่ายโครงการพิเศษและก่อสร้าง (กส.) ได้เชิญหน่วยงานที่เกี่ยวข้องเข้าพิจารณาร่วมตรวจสอบพื้นที่ตามที่ บริษัท ปตท.จำกัด (มหาชน) ขอเข้าพื้นที่ของ รฟท. เพื่อดำเนินการรื้อย้ายท่อก๊าซธรรมชาติเพื่อลดผลกระทบกับโครงการความร่วมมือระหว่างรัฐบาลแห่งราชอาณาจักรไทยและรัฐบาลแห่งสาธารณรัฐประชาชนจีน ในการพัฒนาระบบรถไฟความเร็วสูงเพื่อเชื่อมโยงภูมิภาค ช่วงที่ ๑ กรุงเทพฯ - หนองคาย (ระยะที่ ๑ ช่วงกรุงเทพฯ – นครราชสีมา) สัญญาที่ ๔ - ๒ ของบริษัท ปตท. จำกัด (มหาชน) เมื่อวันที่ ๙ กุมภาพันธ์ ๒๕๖๕ นั้น

บัดนี้ ฝ่ายโครงการพิเศษและก่อสร้าง ได้จัดทำบันทึกการพิจารณาร่วมฯ ดังกล่าวเสร็จเรียบร้อยแล้ว ผู้เกี่ยวข้องได้ร่วมกันพิจารณาแล้วว่า เห็นควรอนุญาตให้ บริษัท ปตท.จำกัด (มหาชน) เข้าพื้นที่ย่านสถานีรถไฟฟ้ารังสิต และพื้นที่ของ รฟท. เพื่อดำเนินการดังกล่าว ในการเร่งรัดดำเนินการการรื้อย้ายท่อก๊าซธรรมชาติที่กีดขวางงานก่อสร้างฯ ให้แล้วเสร็จตามแผนงาน เพื่อส่งมอบพื้นที่ให้ฝ่าย กส. ต่อไป โดยมีรายละเอียดตามสิ่งที่ส่งมาด้วย

จึงเรียนมาเพื่อโปรดทราบ และรับบันทึกการพิจารณาร่วมฯ ดังกล่าว ไว้เป็นเอกสารหลักฐานประกอบการดำเนินงานในส่วนที่เกี่ยวข้องต่อไป

[redacted]

ขอแสดงความนับถือ

[redacted]

วิศวกรกำกับการกองปรับปรุงทาง เขต ๑

วิศวกรโครงการ

[redacted]

กรรมการผู้อำนวยการใหญ่
21 ก.พ. 2565

สำนักงานสนามการรถไฟฯ ถนนกำแพงเพชร ๖ จตุจักร
โทรศัพท์ ๐๒ ๑๑๕ ๒๘๘๘ โทรสาร ๐๒ ๑๑๕ ๗๒๘๕

ทราบเรียน อบส.
กอญ.รฟฟท.
สญพ. , สดร.กท. , สรจ.บช. , สบท.อย. , สสถ.บช.
พทน.๘ (นายถาวรฯ , นายชาติชายฯ) ,นสน.รต. , นายสถานีรถไฟฟ้ารังสิต

เพื่อโปรดทราบ และรับบันทึกการพิจารณาร่วมฯ ดังกล่าว ไว้เป็นเอกสารหลักฐานประกอบการดำเนินงานในส่วนที่เกี่ยวข้องต่อไป

ผู้จัดการโครงการ pmc , ผู้จัดการโครงการ CSC , ผู้จัดการโครงการ unique

เพื่อโปรดทราบ และรับบันทึกการพิจารณาร่วมฯ ดังกล่าว ไว้เป็นเอกสารหลักฐานประกอบการดำเนินงานในส่วนที่เกี่ยวข้องต่อไป

[redacted]

วปท.๓.
วิศวกรโครงการ
๑๔ ก.พ. ๒๕๖๕

บริษัท ปตท. จำกัด (มหาชน)

รายงานผลการปฏิบัติตามมาตรการป้องกันและแก้ไขผลกระทบสิ่งแวดล้อม และมาตรการติดตามตรวจสอบผลกระทบสิ่งแวดล้อม (ระยะก่อสร้าง) โครงการท่อส่งก๊าซธรรมชาติ นวนคร-รังสิต (รายงานการขอเปลี่ยนแปลงรายละเอียดโครงการในรายงานการวิเคราะห์ผลกระทบสิ่งแวดล้อม โครงการท่อส่งก๊าซธรรมชาติ นวนคร-รังสิต (ครั้งที่ 1))

ฉบับที่ 2 ระหว่างเดือนกรกฎาคมถึงเดือนธันวาคม พ.ศ. 2565

การไฟฟ้าฝ่ายผลิตแห่งประเทศไทย

มกราคม 2566

3/4 ถนนประเสริฐมนูกิจ แขวงคลองกุ่ม เขตบึงกุ่ม กรุงเทพมหานคร 10240

โทรศัพท์ 0 2379 0141-2 โทรสาร 0 2379 0143-4

www.enticcompany.com

ผู้จัดทำรายงาน

บริษัท เอ็นทิค จำกัด

ที่ กฟผ. S63100/81494

ฝ่ายปฏิบัติการเขตนครหลวง
53/303 หมู่ 2 ต.บางกรวย
อ.บางกรวย จ.นนทบุรี 11130

27 ตุลาคม 2564

เรื่อง การอนุญาตใช้พื้นที่ในเขตเดินสายไฟฟ้า

เรียน ผู้จัดการส่วนบริหารโครงการและติดตามประเมินผล บริษัท ปตท. จำกัด (มหาชน)

อ้างถึง หนังสือบริษัท ปตท. จำกัด (มหาชน) ที่ 80000670/218 ลงวันที่ 14 กันยายน 2564

สิ่งที่ส่งมาด้วย 1. สำเนาแผนผังแสดงแนวเขตเดินสายไฟฟ้า 2 แผ่น
2. ประกาศ กฟผ. เรื่อง เขตเดินสายไฟฟ้าในเขตท้องที่กรุงเทพมหานครและปริมณฑล
3. แบบแสดงการติดตั้งระบบ Grounding

ตามหนังสือที่อ้างถึง การไฟฟ้าฝ่ายผลิตแห่งประเทศไทย (กฟผ.) ขอเรียนว่า การขออนุญาตจุดที่1 อยู่ในเขตเดินสายไฟฟ้าขนาดแรงดัน 230,000 โวลต์ ช่วงสถานีไฟฟ้าแรงสูงวังน้อย–รังสิต (ปัจจุบันชื่อสายส่ง 230,000 โวลต์ นวนคร–รังสิต) วงจร 1,2,3,4 ระหว่างเสาสายส่งต้นเลขที่ 43/1–43/2 ซึ่ง กฟผ. ประกาศข้อกำหนดเขตเดินสายไฟฟ้าแรงสูง โดยมีความกว้างจากจุดศูนย์กลางของเสาสายส่งไฟฟ้าตั้งฉากออกไปด้านละ 20.50 เมตร รวมสองด้าน 41.00 เมตร โดยมีความสูงของสายส่งกับพื้นดินในบริเวณที่ขออนุญาตจุดที่ต่ำสุด 24.10 เมตร และการขออนุญาตจุดที่2 อยู่ในเขตเดินสายไฟฟ้าขนาดแรงดัน 230,000 โวลต์ ช่วงสถานีไฟฟ้าแรงสูงหนองจอก–รังสิต (ปัจจุบันชื่อ สายส่ง 230,000 โวลต์ ลำลูกกา–รังสิต) วงจร 1,2 ระหว่างเสาสายส่งต้นเลขที่ 34/3–35/1 ซึ่ง กฟผ.ประกาศข้อกำหนดเขตเดินสายไฟฟ้าแรงสูง โดยมีความกว้างจากจุดศูนย์กลางของเสาสายส่งไฟฟ้าตั้งฉากออกไปด้านละ 20.00 เมตร รวมสองด้าน 40.00 เมตร โดยมีความสูงของสายส่งกับพื้นดินในบริเวณที่ขออนุญาตจุดที่ต่ำสุด16.60 เมตร กฟผ. ได้ตรวจสอบและวิเคราะห์ทางวิศวกรรมด้านความปลอดภัยทางไฟฟ้าแล้ว จึงอนุญาตให้ใช้พื้นที่ในเขตเดินสายไฟฟ้าเพื่อวางท่อก๊าซธรรมชาติ ขนาดเส้นผ่าศูนย์กลาง 24 นิ้ว จุดที่ 1 และจุดที่ 2 โดยมีเงื่อนไขเพิ่มเติม ดังนี้

1. ท่านต้องได้รับความยินยอมจากเจ้าของที่ดินเป็นลายลักษณ์อักษร อนุญาตให้ ปตท. ขุดตรวจสอบท่อส่งก๊าซธรรมชาติ และต้องดำเนินการตามแผนผังแสดงแนวเขตเดินสายไฟฟ้าที่ กฟผ. ได้ตรวจสอบแล้ว (สิ่งที่ส่งมาด้วย 1) รวมทั้งห้ามปลูกสิ่งปลูกสร้าง อาคาร โรงเรือน ต้นไม้ยืนต้น หรือสิ่งอื่นในเขตเดินสายไฟฟ้า นอกจากที่ได้รับอนุญาตตามหนังสือนี้เท่านั้น (สิ่งที่ส่งมาด้วย 2)

2. เพื่อความปลอดภัยต่อร่างกาย ชีวิต ทรัพย์สิน และความมั่นคงของระบบส่งกระแสไฟฟ้า การใช้เครื่องจักรกลปฏิบัติงานในแนวเขตเดินสายไฟฟ้า ต้องเว้นระยะห่างจากสายส่งไฟฟ้าไม่น้อยกว่า 4.00 เมตร และต้องมีเจ้าหน้าที่ความปลอดภัยควบคุมตรวจสอบความปลอดภัยในขณะปฏิบัติงาน

3. ในระหว่างการก่อสร้างท่านต้องติดตั้งระบบ Grounding ที่อุปกรณ์ส่วนที่เป็นโลหะเพื่อป้องกันการเหนี่ยวนำของกระแสไฟฟ้า

4.หากเกิด.....

4. หากเกิดความเสียหายอันเนื่องมาจากเหตุสุดวิสัย ภัยสงคราม การก่อวินาศกรรม การก่อจลาจล การกระทำอันเกิดจากความประมาทเลินเล่อของเจ้าหน้าที่ของ ปตท. หรือบุคคลภายนอกที่ไม่เกี่ยวข้องกับ กฟผ. จะเรียกร้องค่าสินไหมทดแทนใดๆ จากความเสียหายที่เกิดขึ้นมิได้

5. หากระบบส่งกระแสไฟฟ้าของ กฟผ. เกิดขัดข้องอันเนื่องมาจากความประมาทของเจ้าหน้าที่ ปตท. หรือผู้รับจ้าง หรือมีสาเหตุเนื่องจากวัสดุอุปกรณ์จากสิ่งปลูกสร้างหรือสิ่งอื่นที่ได้รับอนุญาต ปตท. ต้องรับผิดชอบต่อความเสียหายที่เกิดขึ้น

6. ในกรณีที่ กฟผ. มีความจำเป็นต้องใช้พื้นที่เพื่อปรับปรุงระบบไฟฟ้า ปตท. ต้องรื้อถอนหรือยินยอมให้ กฟผ. รื้อถอน โดย ปตท. เป็นผู้รับผิดชอบค่าใช้จ่าย และ/หรือหากเกิดความเสียหายต่อทรัพย์สินของ ปตท. จะเรียกร้องค่าเสียหายจาก กฟผ. มิได้

7. การอนุญาตตามหนังสือฉบับนี้ หาก ปตท. ต้องปฏิบัติตามกฎหมายอื่นที่เกี่ยวข้อง ท่านต้องดำเนินการขออนุญาตกับหน่วยงานที่มีอำนาจหน้าที่ในการพิจารณาอนุญาตตามกฎหมายอื่นด้วย

8. กฟผ. ขอสงวนสิทธิ์ในการเพิกถอนการอนุญาต หากภายหลังตรวจสอบพบว่าดำเนินการผิดเงื่อนไขข้อกำหนด ไม่ว่าทั้งหมดหรือบางส่วน หรือเกิดผลกระทบอื่นๆ ที่อาจเกิดขึ้นต่อ กฟผ.

ทั้งนี้ เมื่อดำเนินการแล้วเสร็จ โปรดแจ้งไปที่[redacted]

จึงเรียนมาเพื่อโปรดทราบ

ขอแสดงความนับถือ

[redacted]

ผู้ช่วยผู้อำนวยการฝ่ายปฏิบัติการเขตนครหลวง-1
ทำการแทน ผู้ว่าการการไฟฟ้าฝ่ายผลิตแห่งประเทศไทย

แผนกกฎหมายฝ่ายปฏิบัติการเขตนครหลวง
โทร. 0 2436 0151
โทรสาร 0 2436 2495

บริษัท ปตท. จำกัด (มหาชน)

รายงานผลการปฏิบัติตามมาตรการป้องกันและแก้ไขผลกระทบสิ่งแวดล้อม และมาตรการติดตามตรวจสอบผลกระทบสิ่งแวดล้อม (ระยะก่อสร้าง) โครงการท่อส่งก๊าซธรรมชาติ นวนคร-รังสิต (รายงานการขอเปลี่ยนแปลงรายละเอียดโครงการในรายงานการวิเคราะห์ผลกระทบสิ่งแวดล้อม โครงการท่อส่งก๊าซธรรมชาติ นวนคร-รังสิต (ครั้งที่ 1))

ฉบับที่ 2 ระหว่างเดือนกรกฎาคมถึงเดือนธันวาคม พ.ศ. 2565

โครงการส่งน้ำและบำรุงรักษารังสิตเหนือ

มกราคม 2566

3/4 ถนนประเสริฐมนูกิจ แขวงคลองกุ่ม เขตบึงกุ่ม กรุงเทพมหานคร 10240

โทรศัพท์ 0 2379 0141-2 โทรสาร 0 2379 0143-4

www.enticcompany.com

ผู้จัดทำรายงาน

บริษัท เอ็นทิค จำกัด

ที่ กษ ๐๓๒๐.๑๐/ ๗๐๕ /๒๕๖๔

โครงการส่งน้ำและบำรุงรักษารังสิตเหนือ
หมู่ที่ ๕ ตำบลพยอม อำเภอวังน้อย
จังหวัดพระนครศรีอยุธยา ๑๓๑๘๐

๓ ธันวาคม ๒๕๖๔

เรื่อง การวางท่อก๊าซธรรมชาติเพื่อลดผลกระทบกับโครงการความร่วมมือระหว่างรัฐบาลแห่งราชอาณาจักรไทยและรัฐบาลแห่งสาธารณรัฐประชาชนจีนในการพัฒนาระบบรถไฟความเร็วสูงเพื่อเชื่อมโยงภูมิภาค

เรียน ผู้จัดการส่วนบริหารโครงการและติดตามประเมินผล บริษัท ปตท.จำกัด (มหาชน)

อ้างถึง หนังสือบริษัท ปตท. จำกัด (มหาชน) เลขที่ ๘๐๐๐๐๖๗๐/๒๒๑ ลงวันที่ ๑๔ กันยายน ๒๕๖๔

ตามที่การรถไฟแห่งประเทศไทย (รฟท.) มีแผนจะก่อสร้างโครงการความร่วมมือระหว่างรัฐบาลแห่งราชอาณาจักรไทยและรัฐบาลแห่งสาธารณรัฐประชาชนจีน ในการพัฒนาระบบไฟฟ้าความเร็วสูงเพื่อเชื่อมโยงภูมิภาค โดยโครงการดังกล่าวส่งผลให้ บริษัท ปตท.จำกัด (มหาชน) จะต้องทำการย้ายแนวและวางท่อก๊าซใหม่ ขนาด Ø ๒๔ นิ้ว โดยวิธีดันลอด (Horizontal Directional Drill: HDD) ลอดใต้คลองบางหลวงหัวป่า เพื่อไปเชื่อมต่อกับแนวท่อธรรมชาติเดิม รายละเอียดตามหนังสือที่อ้างถึง

โครงการส่งน้ำและบำรุงรักษารังสิตเหนือ ได้พิจารณาตรวจสอบแล้ว ขอเรียนให้ทราบว่าโครงการารังสิตเหนือ อนุญาตให้บริษัท ปตท. จำกัด (มหาชน) ดำเนินการได้ ทั้งนี้ การดันท่อลอดดังกล่าวจะต้องไม่ทำความเสียหายต่อต่อคลองบางหลวงหัวป่า และจะต้องไม่เป็นอุปสรรคต่อการบริหารจัดการน้ำและระบบชลประทาน โครงการฯรังสิตเหนือได้มอบหมายให้[redacted]เป็นผู้ประสานงานดังกล่าว จนกว่างานจะแล้วเสร็จ

จึงเรียนมาเพื่อโปรดทราบ

ขอแสดงความนับถือ

[redacted]

ผู้อำนวยการโครงการส่งน้ำและบำรุงรักษารังสิตเหนือ

ฝ่ายจัดสรรน้ำและปรับปรุงระบบชลประทาน
โทร. ๐-๓๕๓๖-๑๒๔๔
โทรสาร. ๐-๓๕๓๖-๒๐๒๖

บริษัท ปตท. จำกัด (มหาชน)

รายงานผลการปฏิบัติตามมาตรการป้องกันและแก้ไขผลกระทบสิ่งแวดล้อม และมาตรการติดตามตรวจสอบผลกระทบสิ่งแวดล้อม (ระยะก่อสร้าง) โครงการท่อส่งก๊าซธรรมชาติ นวนคร-รังสิต (รายงานการขอเปลี่ยนแปลงรายละเอียดโครงการในรายงานการวิเคราะห์ผลกระทบสิ่งแวดล้อม โครงการท่อส่งก๊าซธรรมชาติ นวนคร-รังสิต (ครั้งที่ 1))

ฉบับที่ 2 ระหว่างเดือนกรกฎาคมถึงเดือนธันวาคม พ.ศ. 2565

ภาคผนวก 3-2

ตัวอย่างเอกสารการเช่าสำนักงานชั่วคราว พื้นที่เก็บท่อ/วัสดุอุปกรณ์

มกราคม 2566

3/4 ถนนประเสริฐมนูกิจ แขวงคลองกุ่ม เขตบึงกุ่ม กรุงเทพมหานคร 10240
โทรศัพท์ 0 2379 0141-2 โทรสาร 0 2379 0143-4
www.enticcompany.com

ผู้จัดทำรายงาน
บริษัท เอ็นทิค จำกัด

บริษัท สยามราช จำกัด (มหาชน)
SIAMRAJ PUBLIC COMPANY LIMITED

เลขที่ LT-SRPLC-BPK-001

14 กุมภาพันธ์ 2565

เรื่อง	หนังสือขอความอนุเคราะห์ขอใช้พื้นที่ของการรถไฟแห่งประเทศไทย เพื่อดำเนินการก่อสร้างสำนักงานสนามชั่วคราว
โครงการ	โครงการย้ายท่อก๊าซธรรมชาติ เพื่อลดผลกระทบจากโครงการความร่วมมือระหว่างรัฐบาลแห่งราชอาณาจักรไทยและรัฐบาลแห่งสาธารณรัฐประชาชนจีน ในการพัฒนาระบบรถไฟความเร็วสูงเพื่อเชื่อมโยงภูมิภาคช่วงที่ 1 กรุงเทพฯ#หนองคาย (ระยะที่ 1 ช่วงกรุงเทพฯ#นครราชสีมา) สัญญา 4-2
สัญญาเลขที่	ปตท.ธกก./2/379/64
เรียน	คุณอำนวย ห่วงศรี / สารวัตรแขวงบำรุงทางการรถไฟแห่งประเทศไทย
อ้างถึง	การประชุมร่วมระหว่าง รฟฟ,รฟท,บ.ยูนิค,บ.ปตท,บ.สยามราช วันที่ ๙ กุมภาพันธ์ ๒๕๖๕
สิ่งที่แนบมา	1. แบบผังสำนักงานสนามชั่วคราวโครงการREROUTE ท่อนวนคร-รังสิตเนื่องจากผลกระทบรถไฟความเร็วสูงไทย-จีน

ตามที่บริษัท สยามราช จำกัด (มหาชน) ได้รับมอบหมายจากบริษัท ปตท จำกัด (มหาชน) และได้แจ้งกับที่ประชุมร่วมกับการรถไฟฯ เมื่อวันที่ ๙ กุมภาพันธ์ ๒๕๖๕ ณ.ห้องประชุมสำนักงานสนามการรถไฟฯ ถ.กำแพงเพชร 6 จตุจักร(ตามที่อ้างถึง) โดยมอบให้ บริษัท สยามราช จำกัด (มหาชน) เป็นผู้ดำเนินการรื้อย้ายแนวท่อก๊าซธรรมชาติออกจากพื้นที่ก่อสร้างของโครงการความร่วมมือระหว่างรัฐบาลแห่งราชอาณาจักรไทยและรัฐบาลแห่งสาธารณรัฐประชาชนจีน ในการพัฒนาระบบรถไฟความเร็วสูง เพื่อเชื่อมโยงภูมิภาค ช่วงที่ 1 กรุงเทพฯ – หนองคาย (ระยะที่ 1 ช่วงกรุงเทพฯ – นครราชสีมา) เบื้องต้นทางบริษัทฯ ได้ดำเนินการเข้าสำรวจพื้นที่ของโครงการแล้วนั้น มีความจำเป็นต้องมีสำนักงานสนามในพื้นที่เพื่ออำนวยความสะดวกในการปฏิบัติงาน กำหนดระยะเวลา 1 ปี (ตามแบบเอกสารแนบที่ 1)

บริษัท สยามราช จำกัด (มหาชน) มีความประสงค์ขอใช้พื้นที่ของการรถไฟแห่งประเทศไทย เพื่อดำเนินการก่อสร้างสำนักงานสนามชั่วคราว โดยมอบหมายให้ [redacted] ตำแหน่ง ผู้จัดการฝ่ายก่อสร้าง [redacted] เป็นผู้ดำเนินงานดังกล่าวข้างต้น

จึงเรียนมาเพื่อขอความอนุเคราะห์

ขอแสดงความนับถือ

[redacted]

ผู้จัดการ ฝ่ายก่อสร้าง

Siam Rajathanee Building 289/9 Moo 10, Old Railway Road, Samrong, Phrapradaeng, Samutprakarn 10130, Thailand
Tel : 0 2743 5010-25, Fax : 0 2743-5007-8, E-mail : info@siamrajplc.com, Website : www.siamrajplc.com

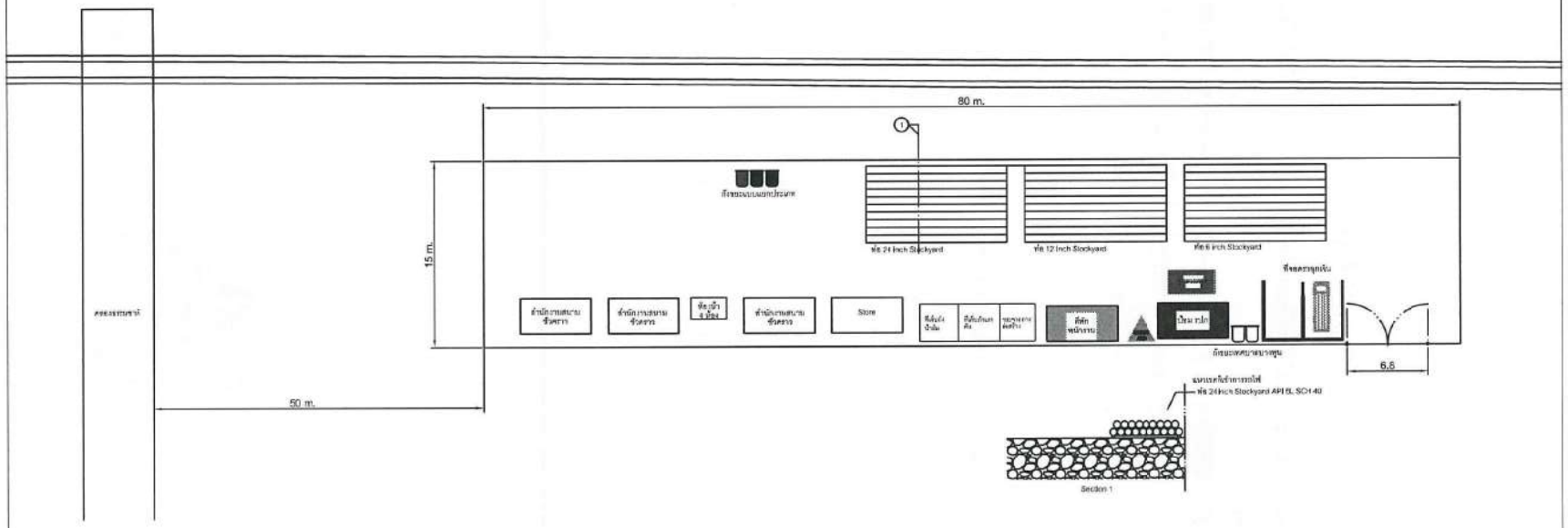

REFERENCE DRAWINGS		
NO.	DRAWING NO.	TITLE

GENERAL NOTES :

REVIEW STAMP

- ☐ E: Approved for Construction.
- ☐ F: Work may proceed. Submit for Construction.
- ☐ G: Revised and Resubmit. Work may proceed subject to incorporation of changes indicated.
- ☐ H: Revised and Resubmit. Work may not proceed.
- ☐ I : Review not required. Work may proceed.

Name : .....

Sign : ..... Date : .....

COMMENTS

CONTRACTOR: SIAMRAJ PUBLIC COMPANY LIMITED

REV.	DATE	REVISION DESCRIPTION	DRWN.	CHKD.	INC. APPRD.	FNL. APPRD.

PROJECT NO. : 2102.18 AREA : XXXX SCALE : X:XX

OWNER: PTT PUBLIC COMPANY LIMITED

PROJECT NAME : โครงการย้ายท่อก๊าซธรรมชาติ เพื่อหลีกเลี่ยงพื้นที่ของบริษัทสยามราชย์ จำกัด (มหาชน) และสำนักงานการบินพลเรือนไทย (ดอนเมือง) ตามมติรัฐมนตรีวันที่ 1 ตุลาคม พ.ศ. 2556 (RE-ROUTE PTT PIPELINE REF-42)

TITLE : Lay Out Plan

DRAWING NO. | SHEET | REV. A

ที่ รฟ.บส.๑๐๐๐/๑๘๗๓/๒๕๖๕

การรถไฟแห่งประเทศไทย
แขวงรองเมือง เขตปทุมวัน
กรุงเทพฯ ๑๐๓๓๐

- ๗ มิ.ย. ๒๕๖๕

เรื่อง แจ้งเงื่อนไขการเช่าที่ดินของการรถไฟฯ เพื่อดำเนินการก่อสร้างสำนักงานสนามชั่วคราว ที่บริเวณย่านสถานีรังสิต

เรียน กรรมการผู้จัดการบริษัท สยามราช จำกัด (มหาชน)

อ้างถึง หนังสือบริษัทฯ เลขที่ LT-SRPLC-BPK-๐๐๑ ลงวันที่ ๑๔ กุมภาพันธ์ ๒๕๖๕

ตามหนังสือบริษัทฯ ฉบับที่อ้างถึง บริษัทฯ แจ้งความประสงค์ขออนุญาตใช้พื้นที่ของการรถไฟฯ ที่บริเวณย่านสถานีรังสิต เพื่อก่อสร้างสำนักงานสนามชั่วคราว เนื่องจากบริษัทฯ ได้รับมอบหมายให้เป็นผู้ดำเนินการรื้อย้ายแนวท่อก๊าซธรรมชาติออกจากพื้นที่ก่อสร้างของโครงการความร่วมมือระหว่างรัฐบาลไทย-จีน ในการพัฒนาระบบรถไฟความเร็วสูง เพื่อเชื่อมโยงภูมิภาคช่วงที่ ๑ กรุงเทพฯ - หนองคาย (ระยะที่ ๑ ช่วงกรุงเทพฯ - นครราชสีมา) พร้อมส่งแบบรายละเอียดและเอกสารต่าง ๆ มาเพื่อประกอบการพิจารณาความละเอียดทราบแล้วนั้น

การรถไฟฯ พิจารณาแล้วพื้นที่ที่บริษัทฯ ขออนุญาตดังกล่าวข้างต้น การรถไฟฯ จะให้เช่าโดยมีเงื่อนไขและข้อกำหนด ดังนี้

๑ พื้นที่เช่าที่บริเวณย่านสถานีรังสิต ที่ กม.๓๑+๓๐๑.๓๐ – กม.๓๑+๓๘๑.๓๐ ขนาดกว้าง ๑๕.๐๐ เมตร ยาว ๘๐.๐๐ เมตร คิดเป็นพื้นที่ ๑,๒๐๐.๐๐ ตารางเมตร (มูลค่าที่ดิน ๙๙๗,๒๐๐.๐๐ บาท)

๒ จัดทำสัญญาเช่ามีกำหนด ๑ ปี (ตามความประสงค์ของบริษัทฯ) โดยคิดค่าเช่าปีแรกอัตราตารางเมตรละ ๒๘.๐๐ บาทต่อปี เป็นเงินค่าเช่าปีละ ๓๓,๖๐๐.๐๐ บาท และมีอัตราปรับเพิ่ม ๕% ทุกปี (ไม่รวมภาษีมูลค่าเพิ่ม)

๓ หากมีการต่อสัญญาจะปรับเพิ่มค่าเช่าให้เป็นไปตามหลักเกณฑ์ที่ใช้อยู่ในขณะนั้น

๔ ให้ใช้ประโยชน์เพื่อก่อสร้างสำนักงานสนามชั่วคราว ในการดำเนินการรื้อย้ายแนวท่อก๊าซธรรมชาติออกจากพื้นที่ก่อสร้างของโครงการความร่วมมือระหว่างรัฐบาลไทย-จีน ในการพัฒนาระบบรถไฟความเร็วสูง เพื่อเชื่อมโยงภูมิภาคช่วงที่ ๑ กรุงเทพฯ - หนองคาย (ระยะที่ ๑ ช่วงกรุงเทพฯ - นครราชสีมา) หรือใช้ประโยชน์เป็นอย่างอื่นจะต้องขออนุญาตจากการรถไฟฯ และได้รับอนุญาตเป็นลายลักษณ์อักษรจากการรถไฟฯ เสียก่อนจึงจะดำเนินการได้

๕ ห้ามปลูกสร้างอาคารสิ่งปลูกสร้างในลักษณะตรึงติดถาวรที่จะต้องลงเสาเข็มหรือฐานรากใด ๆ ทั้งสิ้น พร้อมทำการปรับปรุงพื้นที่สภาพภูมิทัศน์โดยรอบให้สวยงามและดูแลรักษาพื้นที่เช่าให้สะอาดเรียบร้อยตลอดอายุสัญญา รวมถึงการจัดเก็บขยะมูลฝอยที่จะเกิดขึ้นวันต่อวัน ต้องจัดทำระบบสาธารณูปโภค เช่นทางเท้า ท่อระบายน้ำ ฯลฯ ให้เชื่อมต่อกับของเดิมที่มีอยู่ให้เป็นไปตามกฎหมายและข้อกำหนดของหน่วยงานที่เกี่ยวข้อง ทั้งนี้ บริษัทฯ ต้องแสดงขอบเขตพื้นที่เช่าให้ชัดเจน ล้อมบริเวณพื้นที่ได้รับสิทธิการเช่า

๖ โดยพื้นที่การรถไฟฯ บริเวณดังกล่าว อาจได้รับผลกระทบจากโครงการขนาดใหญ่ตามนโยบายของรัฐบาล ที่จะดำเนินการในอนาคตอันใกล้ ได้แก่โครงการรถไฟความเร็วสูงและโครงการรถไฟทางคู่ บริษัทฯ ต้องยอมรับความเสี่ยงที่อาจจะเกิดขึ้น ซึ่งบริษัทฯ ไม่มีสิทธิและเรียกร้องค่าเสียหายหรือฟ้องร้องใด ๆ จากการรถไฟฯ ทั้งสิ้น

๗ การรถไฟฯ สงวนสิทธิกรณีที่การรถไฟฯ ต้องการใช้ในประโยชน์ในพื้นที่เมื่อใด ไม่ว่าจะอยู่ระหว่างอายุสัญญาเช่าหรือเมื่อสัญญาเช่าสิ้นสุดลง บริษัทฯ ต้องเลิกใช้ประโยชน์และออกจากพื้นที่ และต้องคืนพื้นที่ให้กับการรถไฟฯ ภายในระยะเวลาที่กำหนด พร้อมจะต้องปรับแต่งพื้นที่ให้เรียบร้อยตามแต่เจ้าหน้าที่ของการรถไฟฯ จะสั่งหรือตามสภาพที่เป็นอยู่ก่อนการใช้ที่ดิน หากไม่ยินยอมการรถไฟฯ จะดำเนินการเอง ซึ่งบริษัทฯ ต้องเป็นผู้รับภาระค่าใช้จ่ายที่เกิดขึ้น และต้องไม่เรียกร้องค่าเสียหายหรือฟ้องร้องการรถไฟฯ ไม่ว่าทางคดีแพ่งหรือคดีอาญา

๘ เพื่อเป็นหลักประกันในการส่งมอบพื้นที่คืนการรถไฟฯ ภายในกำหนดที่การรถไฟฯ แจ้งให้ทราบ เมื่อสัญญาเช่าสิ้นสุดไม่ว่ากรณีใดก็ตาม หากไม่ดำเนินการส่งมอบพื้นที่คืนการรถไฟฯ ตามกำหนด การรถไฟฯ จะริบเงินค่าประกันสัญญาฯ ทันที

๙ ในระหว่างอายุสัญญาเช่า หากกระทำการใด ๆ ให้เกิดอุปสรรค และความเสียหายต่อการเดินรถ กิจการหรือทรัพย์สินของการรถไฟฯ และ/หรือบุคคลที่สาม ไม่ว่าจะกรณีใดก็ตามบริษัทฯ ต้องเป็นผู้รับผิดชอบชดใช้ค่าเสียหายที่เกิดขึ้นเองและดำเนินการแก้ไขทันที

๑๐ ต้องดำเนินการกับผู้บุกรุกหรือผู้ใช้ประโยชน์ในพื้นที่เช่า (ถ้ามี) โดยต้องเป็นผู้รับภาระค่าใช้จ่ายเองทั้งสิ้น

๑๑ ต้องชำระค่าควบคุมงานหรือค่าใช้จ่ายอื่น ๆ ตามที่การรถไฟฯ กำหนด (ถ้ามี)

๑๒ เงื่อนไขอื่น ๆ เป็นไปตามสัญญาเช่า และระเบียบของการรถไฟฯ ทุกประการ

หากบริษัทฯ ยินดีรับเงื่อนไขการเช่าขอให้ไปชำระเงินค่ามัดจำการขอเช่า เป็นเงิน ๓๓,๖๐๐.๐๐ บาท ที่ฝ่ายบริหารทรัพย์สิน การรถไฟฯ ระหว่างเวลา ๙.๐๐ – ๑๕.๐๐ น. <u>พร้อมจัดทำหนังสือยืนยันรับเงื่อนไขการเช่า</u> ให้ฝ่ายบริหารทรัพย์สิน การรถไฟฯ ทราบภายในกำหนด ๑๕ วัน นับแต่วันที่ได้รับหนังสือนี้ ทั้งนี้หนังสือฉบับนี้ไม่ถือว่าเป็นคำเสนอคำสนอง ก่อให้เกิดสัญญาแต่อย่างใดและยังไม่ถือเป็นข้อผูกพันว่าจะได้รับสิทธิการเช่าจนกว่าการรถไฟฯ จะได้ดำเนินการถูกต้องตามระเบียบของการรถไฟฯ และได้มีลงนามในสัญญาเช่าเรียบร้อยแล้ว ซึ่งหากพ้นกำหนดจะถือว่าบริษัทฯ ไม่มีความประสงค์จะเช่าที่ดินดังกล่าว และจะยุติเรื่องต่อไป

จึงเรียนมาเพื่อโปรดทราบ และดำเนินการต่อไป

ขอแสดงความนับถือ

[redacted]

รองผู้ว่าการกลุ่มธุรกิจการบริหารทรัพย์สิน รักษาการแทน
ผู้อำนวยการฝ่ายบริหารทรัพย์สิน ปฏิบัติการแทน
ผู้ว่าการรถไฟแห่งประเทศไทย [redacted]

ฝ่ายบริหารทรัพย์สิน
งานวิเคราะห์และดำเนินการให้เช่าภาคเหนือ
โทรศัพท์ ๐๒-๒๒๐-๔๘๒๕ โทรสาร ๐๒-๒๒๐-๔๐๕๔

บริษัท ปตท. จำกัด (มหาชน)

รายงานผลการปฏิบัติตามมาตรการป้องกันและแก้ไขผลกระทบสิ่งแวดล้อม และมาตรการติดตามตรวจสอบผลกระทบสิ่งแวดล้อม (ระยะก่อสร้าง) โครงการท่อส่งก๊าซธรรมชาติ นวนคร-รังสิต (รายงานการขอเปลี่ยนแปลงรายละเอียดโครงการในรายงานการวิเคราะห์ผลกระทบสิ่งแวดล้อม โครงการท่อส่งก๊าซธรรมชาติ นวนคร-รังสิต (ครั้งที่ 1))

ฉบับที่ 2 ระหว่างเดือนกรกฎาคมถึงเดือนธันวาคม พ.ศ. 2565

ภาคผนวก 3-3

ตัวอย่างเอกสารการเช่าที่พักคนงานก่อสร้างโดยเช่าห้องแถว

มกราคม 2566

3/4 ถนนประเสริฐมนูกิจ แขวงคลองกุ่ม เขตบึงกุ่ม กรุงเทพมหานคร 10240
โทรศัพท์ 0 2379 0141-2 โทรสาร 0 2379 0143-4
www.enticcompany.com

ผู้จัดทำรายงาน
บริษัท เอ็นทิค จำกัด

หนังสือสัญญาเช่าห้องพัก

[redacted]

หนังสือสัญญานี้ทำขึ้นเมื่อวันที่ 1 มิถุนายน 2565 ระหว่าง **บ.บางพูนพร็อพเพอร์ตี้ จำกัด** สำนักงานแห่งใหญ่ตั้งอยู่เลขที่ 72/14 ถ.รังสิต-ปทุมธานี ต.บางพูน อ.เมือง จ.ปทุมธานี ซึ่งต่อไปในสัญญานี้เรียกว่า "ผู้ให้เช่า" ฝ่ายหนึ่งกับ **บริษัท สยามราช จำกัด (มหาชน)** สำนักงานแห่งใหญ่ตั้งอยู่เลขที่ 289/9 หมู่ที่ 10 ถนนรถรางสายเก่า ตำบลสำโรง อำเภอพระประแดง จังหวัดสมุทรปราการ ซึ่งต่อไปในสัญญาเรียกว่า "ผู้เช่า"อีกฝ่ายหนึ่ง ทั้งสองฝ่ายตกลงทำสัญญากัน มีข้อความดังต่อไปนี้

ข้อ 1. ผู้เช่าตกลงเช่าห้องพักหมายเลข **3306 (1ห้อง)** เป็นเงินค่าเช่า เดือนละ 3,684.21บาท ค่าไฟฟ้าจะคิดตามมิเตอร์ที่ติดไว้หน้าห้อง ในอัตราหน่วยละ7 บาท ส่วนค่าน้ำประปา ผู้เช่าจดเลขของมิเตอร์ที่อยู่ในห้องหย่อนลงกล่องที่จัดวางไว้ให้ คิดในอัตรา 4หน่วยแรกเหมาจ่าย150บาท ส่วนเกิน4หน่วย คิดหน่วยละ 28 บาท

ข้อ2. ในวันทำสัญญานี้ผู้เช่าได้ชำระเงินค่าเช่าและค่าประกัน

2.1 เงินค่าเช่าของวันที่ 1-30 มิถุนายน 2565 เป็นเงิน 3,684.21 บาท (สามพันหกร้อยแปดสิบสี่บาทยี่สิบเอ็ดสตางค์)

2.2 เงินประกันสัญญาเช่า1เดือนเป็นเงิน3,500 บาท และเงินจ่ายล่วงหน้าเพื่อหักค่าน้ำค่าไฟตอนอออกเป็นเงิน2,000บาท โดยเงินประกันนี้ผู้ให้เช่าจะเก็บไว้ตลอดอายุสัญญาเช่า เพื่อเป็นเงินประกันความเสียหาย อันเนื่องมาจากผู้เช่ากระทำผิดสัญญาข้อหนึ่งข้อใด หรือกระทำการใดๆ อันเป็นความเสียหายต่อ อุปกรณ์ เครื่องใช้ในห้องพัก ตัวอาคาร อนึ่งถ้าเงินประกันจำนวนนี้ยังไม่เพียงพอที่จะชำระค่าเสียหายดังที่กล่าวมาแล้วข้างต้น ผู้เช่าจะต้องชำระส่วนที่ขาดให้ครบ ในกรณีที่มีการคืนเงินประกันสัญญาเช่าจะไม่มีการคิดดอกเบี้ย

ข้อ 3. ผู้ให้เช่าจะนำส่งใบแจ้งหนี้ให้ผู้เช่าทราบล่วงหน้าไม่น้อยกว่าเจ็ดวันก่อนถึงกำหนดชำระ ผู้เช่าต้องชำระค่าเช่าห้อง ค่าไฟฟ้า ค่าน้ำประปาและค่าบริการอื่นๆ ให้แก่ผู้ให้เช่าตามกำหนดภายในวันที่ 5 ของทุกเดือน ถ้าไม่ชำระตามเวลาที่กำหนดนี้ ผู้เช่ายินยอมให้ผู้ให้เช่า คิดค่าปรับล่าช้าวันละ 50 บาท และยินยอมให้ผู้ให้เช่าปิดห้องคล้องกุญแจล็อคไว้ งดบริการน้ำประปา ไฟฟ้า ผู้ให้เช่ามีสิทธิ์ดำเนินการเปิด และ เข้าไปในห้องได้ เพื่อดูว่ามีทรัพย์สินผู้เช่า พอที่จะยึดเพื่อ มาชำระหนี้ค่าเช่าที่ค้างชำระ โดยไม่ถือว่าเป็นการลักทรัพย์บุกรุก หรือ ทำให้เสียทรัพย์ของผู้เช่า

ข้อ 4. ผู้เช่าตกลงที่จะเป็นผู้ดูแลทรัพย์สินที่ผู้เช่านำเข้ามาภายในห้องเช่าด้วยตัวเอง รวมทั้งรถยนต์หรือ จักรยานยนต์ ที่ผู้เช่านำมาในบริเวณอาคารนี้ด้วย หากเกิดความเสียหายหรือสูญหาย ผู้เช่าจะเป็นผู้รับผิดชอบแต่เพียงผู้เดียวทั้งสิ้น

ข้อ 5. ผู้ให้เช่าหรือตัวแทนของผู้เช่ามีสิทธิ์เปิดเข้าไปในห้องเช่า เพื่อตรวจตราความเรียบร้อยได้ทุกเวลา โดยไม่ถือเป็นการบุกรุก

ข้อ 6. ผู้เช่าจะต้องปฏิบัติตนให้เป็นระเบียบเรียบร้อยตามสัญญา และระเบียบข้อบังคับที่ประกาศไว้ ณ บริเวณหน้าห้องพักอย่างเคร่งครัด และถือเป็นส่วนหนึ่งของสัญญานี้ด้วย

ข้อ 7. ภายในห้องเช่านี้ ผู้เช่าจะพาบุคคลอื่น หรือบริวารมาพักอยู่ด้วยไม่ได้ ยกเว้นบุคคลที่ได้แจ้งไว้ในสัญญา และเพื่อความปลอดภัย ให้ปิดประตูคีย์การ์ด ทุกครั้งที่เข้า-ออก

ข้อ 8. เพื่อความสะอาดเป็นระเบียบเรียบร้อยของตัวอาคาร ให้ผู้เช่าถอดรองเท้า และ นำติดตัวขึ้นไปในห้องด้วย ยกเว้นรองเท้าที่ใส่เฉพาะในตัวอาคารเท่านั้น สามารถใส่ขึ้นไปได้ และ ผู้เช่าต้องจัดการในบริเวณห้องเช่า อย่าให้มีสิ่งสกปรกโสโครกและกลิ่นเหม็น ห้ามกวาดขยะออกมากองนอกห้อง ไม่ทำการใดๆอันจะก่อให้เกิดเสียงอึกทึกครึกโครม จนผู้อื่นได้รับความรำคาญ ไม่เก็บรักษาสิ่งที่เป็นเชื้อเพลิง ไม่ทำสิ่งใดที่หวาดเสียวจนน่าจะเป็นอันตรายต่อผู้อยู่ใกล้เคียง และไม่ขนย้ายสิ่งของใดๆเข้า – ออก ระหว่างเวลา 18.00 – 08.00 น. ถ้าไม่ปฏิบัติตามกฎระเบียบ ผู้ให้เช่าสามารถตักเตือน ถ้ายังฝ่าฝืนอีก ผู้ให้เช่าสามารถบอกเลิกเช่า และ ยึดเงินประกันได้

ข้อ 9. ถ้าหากมีสิ่งผิดกฎหมาย หรือ ความผิดกฎหมายเกิดขึ้นภายในห้องเช่า ไม่ว่าจะเป็นความผิดในคดีอาญาหรือคดีแพ่งจะเป็นด้วยตัวผู้เช่าเอง หรือ บุคคลอื่นที่ผู้เช่าพามา ผู้เช่าจะขอรับผิดชอบแต่เพียงผู้เดียว

ข้อ 10. หากผู้เช่าต้องการจะย้ายออกจากห้องเช่า จะต้องแจ้งเป็นลายลักษณ์อักษร ให้ผู้ให้เช่าทราบล่วงหน้าอย่างน้อย 30 วัน มิฉะนั้นผู้เช่าต้องชำระค่าเช่าอีก 1 เดือน

ข้อ 11. ผู้ให้เช่าขอสงวนสิทธิ์ในการปรับปรุงอัตราค่าเช่าห้อง อัตราค่าไฟฟ้า อัตราค่าน้ำประปา ให้เป็นไปตามความเหมาะสมของสภาวะเศรษฐกิจได้ โดยจะแจ้งให้ผู้เช่าทราบล่วงหน้า 15 วัน

ข้อ 12. ถ้าหากเกิดอัคคีภัยขึ้น สัญญานี้เป็นอันสิ้นสุดลง และ ผู้เช่าไม่มีสิทธิ์เรียกร้องค่าเสียหายจากผู้ให้เช่า

ข้อ 13. ผู้เช่าต้องรักษาห้องเช่าและของใช้ภายในห้องเช่าให้สะอาดและมั่นคงถาวรอยู่เสมอ ห้ามผู้เช่าทำการต่อเติม ดัดแปลง เคลื่อนย้ายอุปกรณ์เฟอร์นิเจอร์ในห้องพักโดยเด็ดขาด เช่น ทาสีห้อง เดินสายไฟฟ้า เปลี่ยนลูกบิดประตู หากมีรอยตอกตะปู ผู้เช่าต้องชดใช้เงินให้ผู้ให้เช่า ขั้นต่ำเป็นเงิน 200 บาท ต่อหนึ่งรอยตะปู และ ต้องชดใช้ค่าเฟอร์นิเจอร์ดื่นๆที่ชำรุดตามราคาที่เหมาะสม รวมทั้ง ผู้ให้เช่าไม่อนุญาตให้นำแก๊สหุงต้ม และ สัตว์เลี้ยงขึ้นบนอาคารห้องเช่า

ข้อ 14. ห้ามผู้เช่าห้องพักโอนสิทธิ์การเช่าให้แก่ผู้อื่น โดยผู้ให้เช่ามิได้อนุญาตเป็นลายลักษณ์อักษร

ข้อ 15. ในกรณีสัญญาเลิกกัน ไม่ว่าจะด้วยเหตุครบกำหนดระยะเวลาการเช่า หรือ ด้วยเหตุหนึ่งเหตุใดก็ตาม ผู้เช่าต้องย้ายบุคคลและสิ่งของออกจากพื้นที่ที่เช่า และส่งคืนให้แก่ผู้ให้เช่า ในสภาพเรียบร้อยโดยทันทีและชำระค่าทำความสะอาดขั้นต่ำ 300 บาท

ข้อ 16. สัญญาฉบับนี้มีกำหนดระยะเวลา 6 เดือน หากผู้เช่าไม่ได้แจ้งยกเลิกสัญญาดังกล่าว ให้ถือว่าเป็นการต่อ/ขยายอายุระยะเวลาการเช่าต่อไปโดยอัตโนมัติ เมื่อสัญญาครบกำหนด ผู้เช่าต้องการยกเลิกสัญญา ผู้เช่าต้องแจ้งล่วงหน้า30วัน จึงจะได้รับเงินประกันคืน ถ้าผู้เช่าขอยกเลิกสัญญาก่อน 6 เดือน ผู้ให้เช่าจะไม่คืนเงินประกัน

สัญญาฉบับนี้ทำขึ้น 2 ฉบับ มีข้อความตรงกัน ทั้งผู้เช่าและผู้ให้เช่า ต่างได้อ่านและเข้าใจข้อความในสัญญานี้ด้วยดีโดยตลอด จึงได้ลงลายมือชื่อ เพื่อรับรองว่าจะปฏิบัติตามสัญญาต่อหน้าพยาน

ลงชื่อ..... ผู้ให้เช่า	ลงชื่อ..... ผู้เช่า
บริษัทบางพูนพร็อพเพอร์ตี้จำกัด	บริษัท สยามราช จำกัด (มหาชน)
[redacted]	[redacted]
ลงชื่อ.....พยาน	ลงชื่อ..... พยาน
([redacted]	(.....)

ผู้เช่ามีรถ (รถยนต์ / รถปิ๊กอัพ / รถมอเตอร์ไซด์) เลขทะเบียน.....

ผู้ที่สามารถติดต่อได้ [redacted]

บันทึกรายละเอียดทรัพย์สินเพิ่มเติมในห้องเช่า

1.ตู้เสื้อผ้า+กุญแจ 2. เตียง + ที่นอน 3.โต๊ะตั้งทีวี 4.โต๊ะเครื่องแป้ง 5. เครื่องปรับอากาศพร้อมรีโมท

ห้อง 3306 เลขมิเตอร์ไฟ 4867 เลขมิเตอร์น้ำ 0410 เลขคียการ์ด [redacted]

.....

.....

.....

หนังสือสัญญาเช่าห้องพัก

[redacted]

หนังสือสัญญานี้ทำขึ้นเมื่อวันที่ 1 พฤษภาคม 2565 ระหว่าง **บ.บางพูนพร็อพเพอร์ตี้ จำกัด** สำนักงานแห่งใหญ่ตั้งอยู่เลขที่ 72/14 ถ.รังสิต-ปทุมธานี ต.บางพูน อ.เมือง จ.ปทุมธานี ซึ่งต่อไปในสัญญานี้เรียกว่า "ผู้ให้เช่า" ฝ่ายหนึ่งกับ **บริษัท สยามราช จำกัด (มหาชน)** สำนักงานแห่งใหญ่ตั้งอยู่เลขที่ 289/9 หมู่ที่ 10 ถนนรถรางสายเก่า ตำบลสำโรง อำเภอพระประแดง จังหวัดสมุทรปราการ ซึ่งต่อไปในสัญญาเรียกว่า "ผู้เช่า"อีกฝ่ายหนึ่ง ทั้งสองฝ่ายตกลงทำสัญญากัน มีข้อความดังต่อไปนี้

ข้อ 1. ผู้เช่าตกลงเช่าห้องพักหมายเลข 3312 (1ห้อง) เป็นเงินค่าเช่า เดือนละ 3,684.21บาท ค่าไฟฟ้าจะคิดตามมิเตอร์ที่ติดไว้หน้าห้อง ในอัตราหน่วยละ7 บาท ส่วนค่าน้ำประปา ผู้เช่าจดเลขของมิเตอร์ที่อยู่ในห้องหย่อนลงกล่องที่จัดวางไว้ให้ คิดในอัตรา 4หน่วยแรกเหมาจ่าย150บาท ส่วนเกิน4หน่วย คิดหน่วยละ 28 บาท

ข้อ2. ในวันทำสัญญานี้ผู้เช่าได้ชำระเงินค่าเช่าและค่าประกัน

2.1 เงินค่าเช่าของวันที่ 1-31 พฤษภาคม 2565 เป็นเงิน 3,684.21 บาท (สามพันหกร้อยแปดสิบสี่บาทยี่สิบเอ็ดสตางค์)

2.2 เงินประกันสัญญาเช่า1เดือนเป็นเงิน3,500 บาท และเงินจ่ายล่วงหน้าเพื่อหักค่าน้ำค่าไฟตอนออกเป็นเงิน2,000บาท โดยเงินประกันนี้ผู้ให้เช่าจะเก็บไว้ตลอดอายุสัญญาเช่า เพื่อเป็นเงินประกันความเสียหาย อันเนื่องมาจากผู้เช่ากระทำผิดสัญญาข้อหนึ่งข้อใด หรือกระทำการใดๆ อันเป็นความเสียหายต่อ อุปกรณ์ เครื่องใช้ในห้องพัก ตัวอาคาร อนึ่งถ้าเงินประกันจำนวนนี้ยังไม่เพียงพอที่จะชำระค่าเสียหายดังที่กล่าวมาแล้วข้างต้น ผู้เช่าจะต้องชำระส่วนที่ขาดให้ครบ ในกรณีที่มีการคืนเงินประกันสัญญาเช่าจะไม่มีการคิดดอกเบี้ย

ข้อ 3. ผู้ให้เช่าจะนำส่งใบแจ้งหนี้ให้ผู้เช่าทราบล่วงหน้าไม่น้อยกว่าเจ็ดวันก่อนถึงกำหนดชำระ ผู้เช่าต้องชำระค่าเช่าห้อง ค่าไฟฟ้า ค่าน้ำประปาและค่าบริการอื่นๆ ให้แก่ผู้ให้เช่าตามกำหนดภายในวันที่ 5 ของทุกเดือน ถ้าไม่ชำระตามเวลาที่กำหนดนี้ ผู้เช่ายินยอมให้ผู้ให้เช่า คิดค่าปรับล่าช้าวันละ 50 บาท และยินยอมให้ผู้ให้เช่าปิดห้องคล้องกุญแจล็อคไว้ งดบริการน้ำประปา ไฟฟ้า ผู้ให้เช่ามีสิทธิ์ดำเนินการเปิด และ เข้าไปในห้องได้ เพื่อดูว่ามีทรัพย์สินผู้เช่า พอที่จะยึดเพื่อ มาชำระหนี้ค่าเช่าที่ค้างชำระ โดยไม่ถือว่าเป็นการลักทรัพย์บุกรุก หรือ ทำให้เสียทรัพย์ของผู้เช่า

ข้อ 4. ผู้เช่าตกลงที่จะเป็นผู้ดูแลทรัพย์สินที่ผู้เช่านำเข้ามาภายในห้องเช่าด้วยตัวเอง รวมทั้งรถยนต์หรือ จักรยานยนต์ ที่ผู้เช่านำมาในบริเวณอาคารนี้ด้วย หากเกิดความเสียหายหรือสูญหาย ผู้เช่าจะเป็นผู้รับผิดชอบแต่เพียงผู้เดียวทั้งสิ้น

ข้อ 5. ผู้ให้เช่าหรือตัวแทนของผู้เช่ามีสิทธิ์เปิดเข้าไปในห้องเช่า เพื่อตรวจตราความเรียบร้อยได้ทุกเวลา โดยไม่ถือเป็นการบุกรุก

ข้อ 6. ผู้เช่าจะต้องปฏิบัติตนให้เป็นระเบียบเรียบร้อยตามสัญญา และระเบียบข้อบังคับที่ประกาศไว้ ณ บริเวณหน้าห้องพักอย่างเคร่งครัด และถือเป็นส่วนหนึ่งของสัญญานี้ด้วย

ข้อ 7. ภายในห้องเช่านี้ ผู้เช่าจะพาบุคคลอื่น หรือบริวารมาพักอยู่ด้วยไม่ได้ ยกเว้นบุคคลที่ได้แจ้งไว้ในสัญญา และเพื่อความปลอดภัย ให้ปิดประตูคีย์การ์ด ทุกครั้งที่เข้า-ออก

ข้อ 8. เพื่อความสะอาดเป็นระเบียบเรียบร้อยของตัวอาคาร ให้ผู้เช่าถอดรองเท้า และ นำติดตัวขึ้นไปในห้องด้วย ยกเว้นรองเท้าที่ใส่เฉพาะในตัวอาคารเท่านั้น สามารถใส่ขึ้นไปได้ และ ผู้เช่าต้องจัดการในบริเวณห้องเช่า อย่าให้มีสิ่งสกปรกโสโครกและกลิ่นเหม็น ห้ามกวาดขยะออกมากองนอกห้อง ไม่ทำการใดๆอันจะก่อให้เกิดเสียงอึกทึกครึกโครม จนผู้อื่นได้รับความรำคาญ ไม่เก็บรักษาสิ่งที่เป็นเชื้อเพลิง ไม่ทำสิ่งใดที่หวาดเสียวจนน่าจะเป็นอันตรายต่อผู้อยู่ใกล้เคียง และไม่ขนย้ายสิ่งของใดๆเข้า – ออก ระหว่างเวลา 18.00 – 08.00 น. ถ้าไม่ปฏิบัติตามกฎระเบียบ ผู้ให้เช่าสามารถตักเตือน ถ้ายังฝ่าฝืนอีก ผู้ให้เช่าสามารถบอกเลิกเช่า และ ยึดเงินประกันได้

ข้อ 9. ถ้าหากมีสิ่งผิดกฎหมาย หรือ ความผิดกฎหมายเกิดขึ้นภายในห้องเช่า ไม่ว่าจะเป็นความผิดในคดีอาญาหรือคดีแพ่งจะเป็นด้วยตัวผู้เช่าเอง หรือ บุคคลอื่นที่ผู้เช่าพามา ผู้เช่าจะขอรับผิดชอบแต่เพียงผู้เดียว

ข้อ 10. หากผู้เช่าต้องการจะย้ายออกจากห้องเช่า จะต้องแจ้งเป็นลายลักษณ์อักษร ให้ผู้ให้เช่าทราบล่วงหน้าอย่างน้อย 30 วัน มิฉะนั้นผู้เช่าต้องชำระค่าเช่าอีก 1 เดือน

ข้อ 11. ผู้ให้เช่าขอสงวนสิทธิ์ในการปรับปรุงอัตราค่าเช่าห้อง อัตราค่าไฟฟ้า อัตราค่าน้ำประปา ให้เป็นไปตามความเหมาะสมของสภาวะเศรษฐกิจได้ โดยจะแจ้งให้ผู้เช่าทราบล่วงหน้า 15 วัน

ข้อ 12. ถ้าหากเกิดอัคคีภัยขึ้น สัญญานี้เป็นอันสิ้นสุดลง และ ผู้เช่าไม่มีสิทธิ์เรียกร้องค่าเสียหายจากผู้ให้เช่า

ข้อ 13. ผู้เช่าต้องรักษาห้องเช่าและของใช้ภายในห้องเช่าให้สะอาดและมั่นคงถาวรอยู่เสมอ ห้ามผู้เช่าทำการต่อเติม ดัดแปลง เคลื่อนย้ายอุปกรณ์เฟอร์นิเจอร์ในห้องพักโดยเด็ดขาด เช่น ทาสีห้อง เดินสายไฟฟ้า เปลี่ยนลูกบิดประตู หากมีรอยตอกตะปู ผู้เช่าต้องชดใช้เงินให้ผู้ให้เช่า ขั้นต่ำเป็นเงิน 200 บาท ต่อหนึ่งรอยตะปู และ ต้องชดใช้ค่าเฟอร์นิเจอร์อื่นๆที่ชำรุดตามราคาที่เหมาะสม รวมทั้ง ผู้ให้เช่าไม่อนุญาตให้นำแก๊สหุงต้ม และ สัตว์เลี้ยงขึ้นบนอาคารห้องเช่า

ข้อ 14. ห้ามผู้เช่าห้องพักโอนสิทธิ์การเช่าให้แก่ผู้อื่น โดยผู้ให้เช่ามิได้อนุญาตเป็นลายลักษณ์อักษร

ข้อ 15. ในกรณีสัญญาเลิกกัน ไม่ว่าจะด้วยเหตุครบกำหนดระยะเวลาการเช่า หรือ ด้วยเหตุหนึ่งเหตุใดก็ตาม ผู้เช่าต้องย้ายบุคคลและสิ่งของออกจากพื้นที่ที่เช่า และส่งคืนให้แก่ผู้ให้เช่า ในสภาพเรียบร้อยโดยทันทีและชำระค่าทำความสะอาดขั้นต่ำ 300 บาท

ข้อ 16. สัญญาฉบับนี้มีกำหนดระยะเวลา 6 เดือน หากผู้เช่าไม่ได้แจ้งยกเลิกสัญญาดังกล่าว ให้ถือว่าเป็นการต่อ/ขยายอายุระยะเวลาการเช่าต่อไปโดยอัตโนมัติ เมื่อสัญญาครบกำหนด ผู้เช่าต้องการยกเลิกสัญญา ผู้เช่าต้องแจ้งล่วงหน้า30วัน จึงจะได้รับเงินประกันคืน ถ้าผู้เช่าขอยกเลิกสัญญาก่อน 6 เดือน ผู้ให้เช่าจะไม่คืนเงินประกัน

สัญญาฉบับนี้ทำขึ้น 2 ฉบับ มีข้อความตรงกัน ทั้งผู้เช่าและผู้ให้เช่า ต่างได้อื่นและเข้าใจข้อความในสัญญานี้ด้วยดีโดยตลอด จึงได้ลงลายมือชื่อ เพื่อรับรองว่าจะปฏิบัติตามสัญญาต่อหน้าพยาน

ลงชื่อ..... ผู้ให้เช่า	ลงชื่อ..... ผู้เช่า
บริษัทบางพูนพร็อพเพอร์ตี้จำกัด	บริษัท สยามราช จำกัด (มหาชน)
[redacted]	[redacted]
ลงชื่อ.....พยาน	ลงชื่อ..... พยาน
[redacted]	(.....)

ผู้เช่ามีรถ (รถยนต์ / รถปิ๊กอัพ / รถมอเตอร์ไซค์) เลขทะเบียน.....

ผู้ที่สามารถติดต่อได้ ชื่อ [redacted]

บันทึกรายละเอียดทรัพย์สินเพิ่มเติมในห้องเช่า

1.ตู้เสื้อผ้า+กุญแจ 2. เตียง + ที่นอน 3.โต๊ะตั้งทีวี 4.โต๊ะเครื่องแป้ง 5. เครื่องปรับอากาศพร้อมรีโมท

ห้อง 3312 เลขมิเตอร์ไฟ 5383..... เลขมิเตอร์น้ำ 0335..... เลขคียการ์ด [redacted]